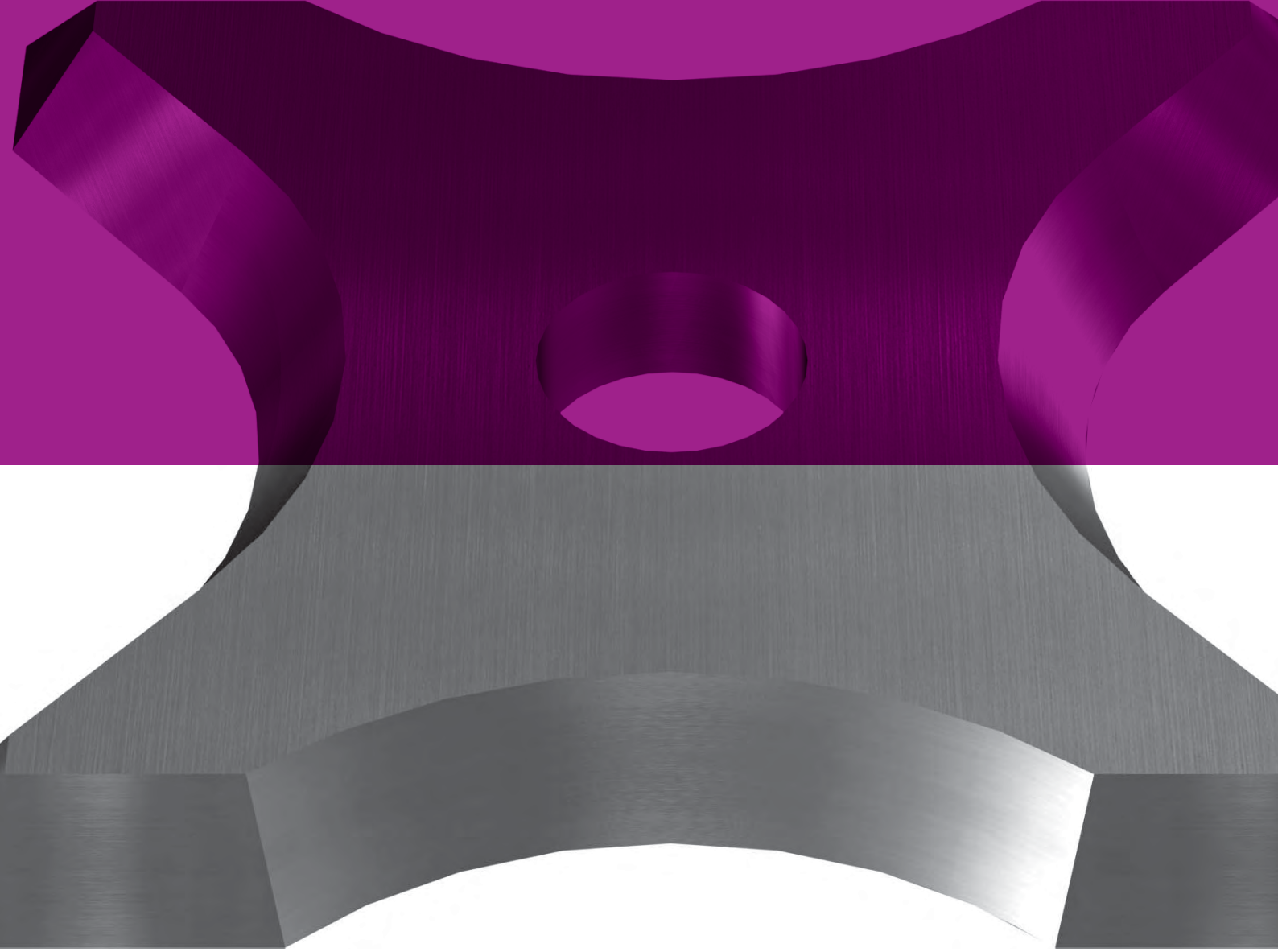

LEUCO

Wende-/Wechselplatten, Messer

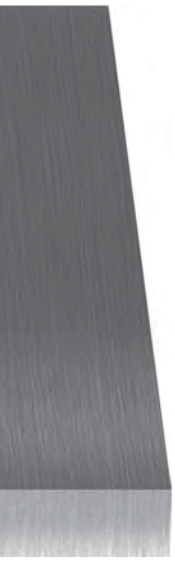

Produkt	Seite
Wende-/Wechselplatten	6–1
Vorschneider-Wendeplatten	6–12
Zentrierspitze	6–13
Radius- und Fase-Wende-/Wechselplatten	6–14
Profil-Wende-/Wechselplatten	6–22
Profil-Wendemesser	6–31
Ziehklingen-Wende-/Wechselplatten	6–34
Rund-Schneidplatten	6–52
Sägezähne	6–53
Hobelmesser	6–54
Blanketts	6–73

150511 / 150512 / 150515 / 150516 / 150517 / 150717

Wendeplatten HW mit 2 Schneidkanten

Produkt

Zeichnung

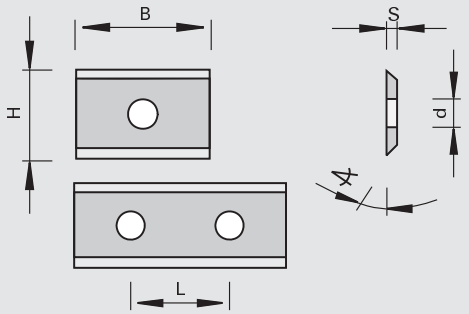

LEUCO DUR

Hartmetall [HW]

Maschine / Anwendung

Ausführung

- topline (polierte Spanfläche und Microschliff der Freifläche)
- Schneidstoff: HW
- HL Board 01 für Holzwerkstoffe und Kunststoffe
- HL Board 02 für Holzwerkstoffe und Kunststoffe
- HL Board 06 für Holzwerkstoffe, Kunststoffe, Hart- und Weichhölzer
- HL Board 05 für Holzwerkstoffe, Kunststoffe und Harthölzer
- HL Solid 20 für Hart- und Weichhölzer
- HL Solid 20 topline für Hart- und Weichhölzer

Vorteile

- lange Standwege bei bester Schnittqualität in Massivhölzern
- EcoKnife: leichtere Wendeplatte, weniger Unwucht

Hinweise

- Verpackungseinheit 10 Stück

B	H	S	Ø d	L	Keil∢	LEUCODUR	Ident-No.
7,5	12	1,5	4,0		55	HL Board 05	052543
7,5	12	1,5	4,0		45	HL Solid 20	173473 o
9,6	12	1,5	4,0		55	HL Board 05	171163
10,5	12	1,5	4,0		55	HL Board 05	162636
11	12	1,5	4,0		55	HL Board 05	162637
13	12	1,5	4,0		55	HL Board 05	162638
15	12	1,5	4,0		55	HL Board 05	003081
15	12	1,5	4,0		45	HL Solid 20	173467 o
15,7	12	1,5	4,0		55	HL Board 05	163846
17	12	1,5	4,0		55	HL Board 05	162639
18	12	1,5	4,0		55	HL Board 05	162520
19	12	1,5	4,0		55	HL Board 05	164242
20	12	1,5	4,0		55	HL Board 02	176469
20	12	1,5	4,0		55	HL Board 06	178287
20	12	1,5	4,0		55	HL Board 06 EcoKnife	183569
20	12	1,5	4,0		55	HL Board 05	003082
20	12	1,5	4,0		45	HL Solid 20	173468 o
20	12	1,5	4,0		45	HL Solid 20 topline	176265
30	12	1,5	4,0	14	55	HL Board 02	176470
30	12	1,5	4,0	14	55	HL Board 06	178288
30	12	1,5	4,0	11-14	55	HL Board 06 EcoKnife	183570
30	12	1,5	4,0	14	55	HL Board 05	003083
30	12	1,5	4,0	14	45	HL Solid 20	173469 o
30	12	1,5	4,0	14	45	HL Solid 20 topline	176266
40	12	1,5	4,0	26	55	HL Board 02	182191 o
40	12	1,5	4,0	26	55	HL Board 05	164078
40	12	1,5	4,0	26	45	HL Solid 20	173470 o
40	12	1,5	4,0	26	45	HL Solid 20 topline	176267
50	12	1,5	4,0	26	55	HL Board 02	176471
50	12	1,5	4,0	26	55	HL Board 06	178289
50	12	1,5	4,0	20-26	55	HL Board 06 EcoKnife	183571
[mm]	[mm]	[mm]	[mm]	[mm]	[°]		

B	H	S	Ø d	L	Keil∢	LEUCODUR	Ident-No.
50	12	1,5	4,0	26	55	HL Board 05	003085
50	12	1,5	4,0	26	45	HL Solid 20 topline	176268
60	12	1,5	4,0	26	55	HL Board 05	003086
60	12	1,5	4,0	26	45	HL Solid 20	173472 o
60	12	1,5	4,0	26	45	HL Solid 20 topline	176269
80	13	2,2	4,0	59-61	55	HL Board 06	003087
80	13	2,2	4,0	59-61	45	HL Solid 20 topline	181677
100	13	2,2	4,0	59-61	55	HL Board 06	003088
120	13	2,2	4,0	59-61	55	HL Board 06	003089
[mm]	[mm]	[mm]	[mm]	[mm]	[°]		

150513 / 150515 150518 / 150718

Wendeplatten HW mit 4 Schneidkanten

Produkt

Zeichnung

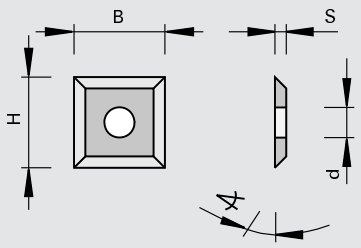

LEUCO DUR

Hartmetall [HW]

Maschine / Anwendung

Ausführung

- topline (polierte Spanfläche und Microschliff der Freifläche)
- Schneidstoff: HW
- HL Board 03 für Holzwerkstoffe und Kunststoffe
- HL Board 05 für Holzwerkstoffe, Kunststoffe und Harthölzer
- HL Solid 20 topline für Hart- und Weichhölzer
- HL Solid 30 für Hart- und Weichhölzer

Vorteile

- lange Standwege bei bester Schnittqualität in Massivhölzern

Hinweise

- Verpackungseinheit 10 Stück

B	H	S	Ø d	Keil∢	LEUCODUR			Ident-No.
10,5	10,5	1,5	4,0	55	HL Solid 30			162316
12	12	1,5	4,0	55	HL Board 03		*	180820
12	12	1,5	4,0	55	HL Board 05		*	003080
12	12	1,5	4,0	45	HL Solid 20 topline		*	176340
17	17	2,0	4,0	55	HL Board 05	Weinig		162581
19	19	2,0	4,0	55	HL Board 05			162582
[mm]	[mm]	[mm]	[mm]	[°]				

150513 / 150515

Wendeplatten HW mit 2 Schneidkanten und stirnseitig freigeschliffen

Produkt

Zeichnung

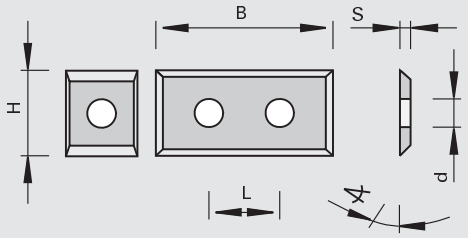

LEUCO DUR

Hartmetall [HW]

Maschine / Anwendung

- für den Einsatz in Schaftmesserköpfen

Ausführung

- Schneidstoff: HW
- HL Board 02 für Holzwerkstoffe und Kunststoffe
- HL Board 03 für Holzwerkstoffe und Kunststoffe
- HL Board 05 für Holzwerkstoffe, Kunststoffe und Harthölzer

Vorteile

Hinweise

- Verpackungseinheit 10 Stück

B	H	S	Ø d	L	Keil◁	LEUCODUR	Ident-No.
17,5	7,0	1,5			55	HL Board 05	184257
29,5	7,0	1,5	3,3	14	55	HL Board 05	184258
[mm]	[mm]	[mm]	[mm]	[mm]	[°]		

B	H	S	Ø d	L	Keil◁	LEUCODUR	Ident-No.
29,5	9,0	1,5	4,0	14	55	HL Board 03	180807
29,5	9,0	1,5	4,0	14	55	HL Board 05	180821
39,5	9,0	1,5	4,0	26	55	HL Board 05	180815
49,5	9,0	1,5	4,0	26	55	HL Board 03	180808
49,5	9,0	1,5	4,0	26	55	HL Board 05	180806
[mm]	[mm]	[mm]	[mm]	[mm]	[°]		

B	H	S	Ø d	L	Keil◁	LEUCODUR	Ident-No.
9	12	1,5	4,0		55	HL Board 05	167256
10	12	1,5	4,0		55	HL Board 05	165914
19,5	12	1,5	4,0		55	HL Board 05	183777
29,5	12	1,5	4,0	14	55	HL Board 02	181160
29,5	12	1,5	4,0	14	55	HL Board 05	180825
39,5	12	1,5	4,0	26	55	HL Board 05	171149
49,5	12	1,5	4,0	26	55	HL Board 05	180826
[mm]	[mm]	[mm]	[mm]	[mm]	[°]		

150516 / 150513

Wendeplatten HW mit 2 Schneidkanten und stirnseitig freigeschliffen - 3-Loch

Produkt

Zeichnung

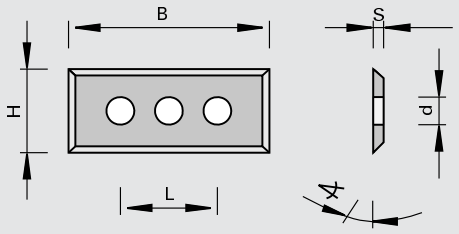

Hartmetall [HW]

Maschine / Anwendung

Ausführung
- Schneidstoff: HW
- HL Board 06 für Holzwerkstoffe, Kunststoffe und Harthölzer
- HL Board 03 für Holzwerkstoffe und Kunststoffe

Vorteile

Hinweise
- Verpackungseinheit 10 Stück

B	H	S	Ø d	L	Keil∢	LEUCODUR	Ident-No.
50	9,0	1,5	3,7	37	55	HL Board 03	181982
50	12	1,7	4,0	37	55	HL Board 06	179994
50	12	1,7	4,0	37	55	HL Board 03	182456
[mm]	[mm]	[mm]	[mm]	[mm]	[°]		

150515

Wendeplatten HW mit 2 Schneidkanten mit Fase - HOLZ-HER

Produkt

Zeichnung

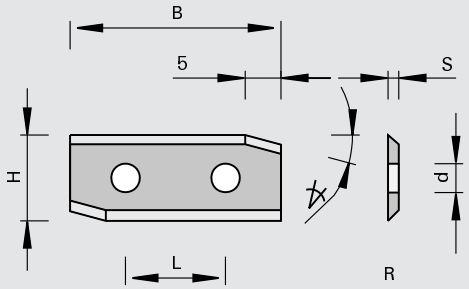

Hartmetall [HW]

Maschine / Anwendung
- Maschinen HOLZ-HER
- für den Einsatz in Anleimer-Füge-Messerköpfen

Ausführung
- Keilwinkel 55 Grad
- Schneidstoff: HW
- HL Board 06 für Holzwerkstoffe, Kunststoffe und Harthölzer

Vorteile

Hinweise
- Verpackungseinheit 10 Stück

Fase∢	B	H	S	Ø d	L	Ident-No. [L]	Ident-No. [R]
15	29,5	12	1,5	4,0	14	160118	160618
[°]	[mm]	[mm]	[mm]	[mm]	[mm]		

150516

Wendeplatten HW mit 2 Schneidkanten, stirnseitig schräg - Brandt, Ott

Produkt

Zeichnung

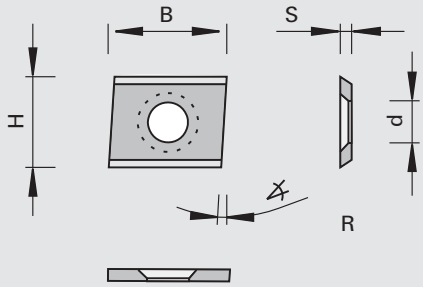

Hartmetall [HW]

Maschine / Anwendung

- Maschinen Brandt, Ott
- Brandt: für den Einsatz in Füge-Messerköpfen und Prismen-Messerköpfen sowie als Flächenziehklinge
- Ott: für den Einsatz als Flächenziehklinge

Ausführung

- Keilwinkel 55 Grad
- Schneidstoff: HW
- HL Board 06 für Hart- und Weichhölzer

Vorteile

Hinweise

- Verpackungseinheit 10 Stück

B	H	S	Ø d	Frei∢ 1	Ident-No. [L]	Ident-No. [R]
15	14,3	2,5	6,3	6	186195	186196
[mm]	[mm]	[mm]	[mm]	[°]		

150515

Wendeplatten HW mit 2 Schneidkanten, stirnseitig schräg für Ausspitz-Messerköpfe

Produkt

Zeichnung

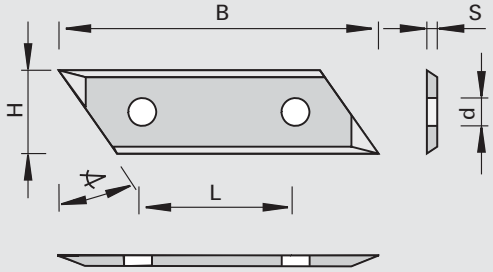

Hartmetall [HW]

Maschine / Anwendung

- für den Einsatz in Ausspitz-Messerköpfen

Ausführung

- Keilwinkel 55 Grad
- Schneidstoff: HW
- HL Board 05 für Holzwerkstoffe, Kunststoffe und Harthölzer

Vorteile

Hinweise

- Verpackungseinheit 10 Stück

B	H	S	Ø d	L	∢	Ident-No.
40	12	1,5	4,0	25,1	15	185369
50	12	1,5	4,0	26	35	185140
[mm]	[mm]	[mm]	[mm]	[mm]	[°]	

150515

Wendeplatten HW mit 2 Schneidkanten, stirnseitig schräg und freigeschliffen

Produkt

Zeichnung

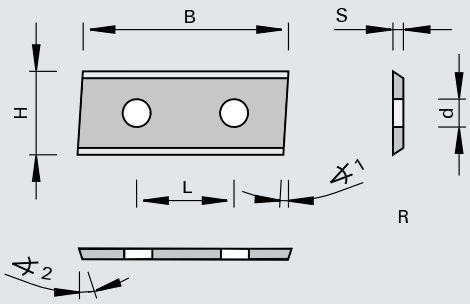

Hartmetall [HW]

Maschine / Anwendung

- für den Einsatz in Füge-Messerköpfen und Prismen-Messerköpfen

Ausführung

- Keilwinkel 55 Grad
- Schneidstoff: HW
- HL Board 05 für Holzwerkstoffe, Kunststoffe und Harthölzer

Vorteile

Hinweise

- Verpackungseinheit 10 Stück

B	H	S	Ø d	L	Frei∢ 1	Frei∢ 2	Ident-No. [L]	Ident-No. [R]
19,5	12	1,5	4,0		3,5	10	160626	160625
29,5	12	1,5	4,0	14	5		003119	003118
49,2	12	1,5	4,0	26	5		003121	003120
[mm]	[mm]	[mm]	[mm]	[mm]	[°]	[°]		

150515

Wendeplatten HW mit 2 Schneidkanten - Schneidenunterbrechung

Produkt

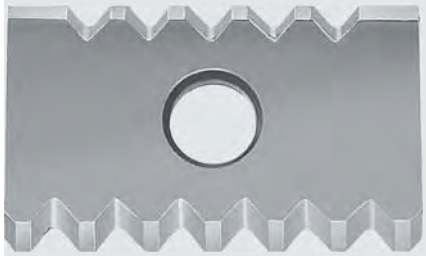

Zeichnung

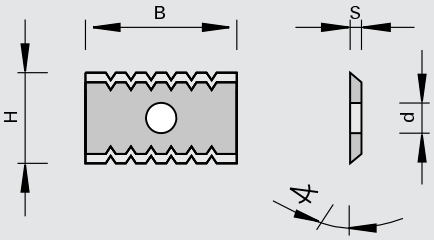

Hartmetall [HW]

Maschine / Anwendung

- für den Einsatz in Zerspanern

Ausführung

- Spanbrecher für günstige Schnittunterteilung
- Schneidstoff: HW
- HL Board 05 für Holzwerkstoffe, Kunststoffe und Harthölzer

Vorteile

Hinweise

- Verpackungseinheit 10 Stück

B	H	S	Ø d	Keil∢	Ident-No.
20	12	1,5	4,0	55	055905 s
[mm]	[mm]	[mm]	[mm]	[°]	

150517

Wendeplatten HW mit 4 Schneidkanten - Schneidenunterbrechung

Produkt

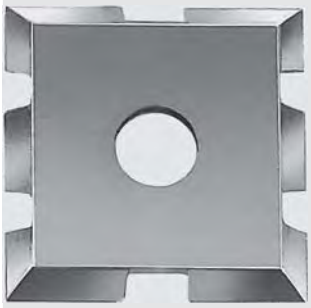

Zeichnung

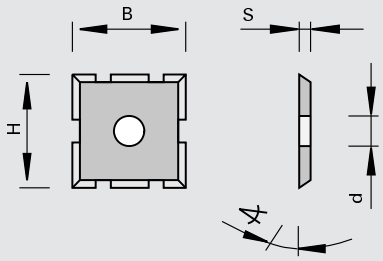

Hartmetall [HW]

Maschine / Anwendung

Ausführung
- Spanbrecher für günstige Schnittunterteilung
- Schneidstoff: HW
- HL Solid 20 für Hart- und Weichhölzer

Vorteile

Hinweise
- Verpackungseinheit 10 Stück

B	H	S	Ø d	Keil◁	Ident-No.
15	15	2,0	4,0	55	167873
[mm]	[mm]	[mm]	[mm]	[°]	

151557

Profil-Wechselplatten HW - Schwalbenschwanz

Produkt

Zeichnung

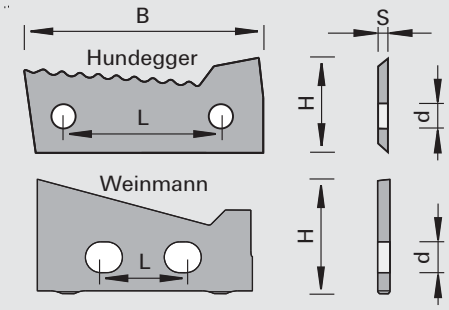

Hartmetall [HW]

Maschine / Anwendung
- für Schwalbenschwanz-Messerköpfe Fa. Hundegger, Weinmann
- Abbundbearbeitung

Ausführung
- Schneidstoff: HW
- HL Solid 20 für Hart- und Weichhölzer

Vorteile

Hinweise
- Verpackungseinheit siehe Tabelle

B	H	S	Ø d	L	Keil◁	Profil		VP	Ident-No. [L]	Ident-No. [R]
39,5	15,7	1,5	4,0	26	55	A	Hundegger	10	185205	185510
39,5	15,7	1,5	4,0	26	55	B	Hundegger	10	185206	185511
39,5	15,7	1,5	4,0	26	55	C	Hundegger	10	185207	185512
[mm]	[mm]	[mm]	[mm]	[mm]	[°]			[St.]		

B	H	S	Ø d	L	Keil◁			VP	Ident-No.
34,9	18,6	2,0	5,0	13,8	55	ohne Riffelung	Weinmann	3	185363
[mm]	[mm]	[mm]	[mm]	[mm]	[°]			[St.]	

150523 / 150525

Wechselplatten HW mit 1 Schneidkante, stirnseitig freigeschliffen

Produkt

Zeichnung

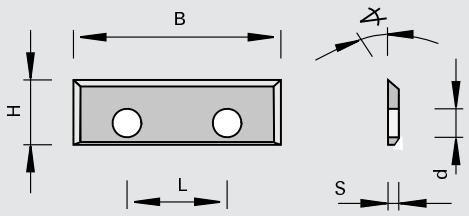

Hartmetall [HW]

Maschine / Anwendung
- für den Einsatz in Schaftmesserköpfen

Ausführung
- Schneidstoff: HW
- HL Board 03 für Holzwerkstoffe und Kunststoffe
- HL Board 05 für Holzwerkstoffe, Kunststoffe und Harthölzer

Vorteile

Hinweise
- Verpackungseinheit 10 Stück

B	H	S	Ø d	L	Keil	LEUCODUR	Ident-No.
16	7,0	1,5	3,4	7,0	55	HL Board 03	180262
23	7,0	1,5	3,4	14	55	HL Board 05	182697
28	7,0	1,5	3,4	14	55	HL Board 03	180260
[mm]	[mm]	[mm]	[mm]	[mm]	[°]		

150515

Wendeplatten HW mit 2 Schneidkanten - Leitz

Produkt

Zeichnung

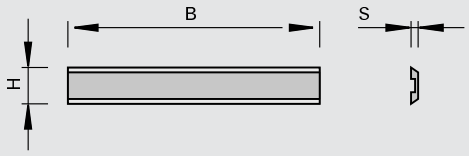

Hartmetall [HW]

Maschine / Anwendung
- für den Einsatz in Leitz Messerköpfen

Ausführung
- Schneidstoff: HW HL Board 05 für Holzwerkstoffe, Kunststoffe und Harthölzer

Vorteile

Hinweise
- Verpackungseinheit 10 Stück

B	H	S	Ident-No.
14,7	8,0	1,5	181504
19,7	8,0	1,5	181505
30	8,0	1,5	181506
35	8,0	1,5	181507
40	8,0	1,5	181508
50	8,0	1,5	181509
60	8,0	1,5	181510
80	8,0	1,5	181511 s
[mm]	[mm]	[mm]	

150516 / 150518 / 151557

Wendeplatten HW mit 4 Schneidkanten mit Senkung - Hundegger

Produkt

Zeichnung

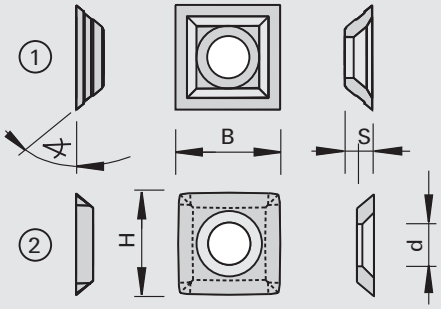

LEUCO DUR

Hartmetall [HW]

Maschine / Anwendung

- Maschinen Hundegger
- für den Einsatz in Messerköpfen

Ausführung

- Schneidstoff: HW
- HL Board 06 für Holzwerkstoffe, Kunststoffe und Harthölzer
- HL Solid 20 für Hart- und Weichhölzer
- HL Solid 30 für Hart- und Weichhölzer

Vorteile

Hinweise

- Verpackungseinheit 10 Stück
- Achtung! Ident-No. 186667 + 186668 dürfen nicht zusammen in einem Messerkopf montiert werden. Gefahr von Unwucht!

Type	B	H	S	Ø d	Keil◁			LEUCODUR	Ident-No.
1	20,6	20,6	5,5	7,3	50	für surfCut Messerkopf, bombiert (R=172 mm)	Hundegger	HL Solid 30	186667
1	21	21	5,5	7,3	50	mit Nut	Hundegger	HL Solid 30	186668
2	11,95	11,95	1,5	4,0	55	bombiert (R=70 mm)	Hundegger	HL Board 06	186448
2	13,8	13,8	2,5	6,2	60	bombiert (R=180 mm)		HL Solid 20	184942
2	15	15	2,5	6,2	50	bombiert (R=170 mm)	Hundegger	HL Solid 20	185367
	[mm]	[mm]	[mm]	[mm]	[°]				

151559

Wendeplatten HW mit 4 Schneidkanten mit Senkung - EWD, Linck

Produkt

Zeichnung

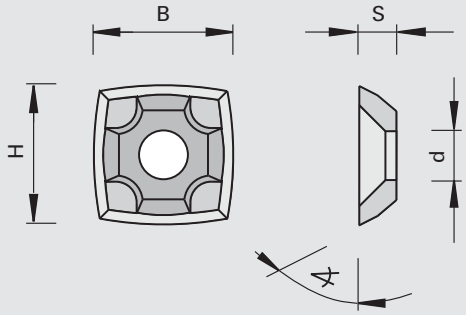

LEUCO DUR

Hartmetall [HW]

Maschine / Anwendung

- Maschinen EWD, Linck
- für den Einsatz in Messerköpfen

Ausführung

- Schneidstoff: HW
- HL Solid 60 für Hart- und Weichhölzer

Vorteile

Hinweise

- Verpackungseinheit 10 Stück

B	H	S	Ø d	Keil◁		LEUCODUR	Ident-No.
21	21	5,5	7,3	63	für Ø D=402 mm	HL Solid 60	186111
21	21	5,5	7,3	63	für Ø D=360 mm	HL Solid 60	186110
[mm]	[mm]	[mm]	[mm]	[°]			

150517 / 150518 / 150553 / 150555 / 150557 / 150558 / 150757

Wendeplatten HW mit 4 Schneidkanten und Senkung

Produkt

Zeichnung

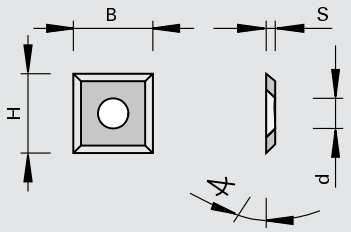

LEUCO DUR

Hartmetall [HW]

Maschine / Anwendung

- Maschinen Homag, Fischer Brugg, IMA, Weinig, Lestro, HOLZ-HER
- für den Einsatz als Flächenziehklinge auf Homag Kantenanleimmaschinen FA20 + FA21
- für den Einsatz in Kanten-Füge-Messerköpfen
- für den Einsatz in Spiral-Messerköpfen
- für den Einsatz in Messerköpfen

Ausführung

- topline (polierte Spanfläche und Microschliff der Freifläche)

Vorteile

Hinweise

- Ident-No. 167777 für Ritzaggregat der vertikalen Plattenaufteilsäge HOLZ-HER
- * mit Kennzeichnung zur Montageerleichterung
- Verpackungseinheit 10 Stück

B	H	S	Ø d	Keil◁	LEUCODUR		Ident-No.
10,5	10,5	1,5	4,0	55	HL Solid 20	Lestro	176719
13,6	13,6	2,0	6,3	45	HL Solid 30	Fischer Brugg	163829
14	14	1,2	8,6	60	HL Solid 30		163701
14	14	1,2	8,6	60	HL Solid 30	HOLZ-HER	167777
14	14	2,0	6,3	60	HL Solid 20 topline		176341
14	14	2,0	6,3	60	HL Solid 30	Weinig	003079
14	14	2,0	6,3	60	HL Board 05		180954
14	14	2,0	6,3	60	HL Board 03		180646
14,3	14,3	2,5	6,3	45	HL Solid 20	IMA	183828
14,3	14,3	2,5	6,3	55	HL Solid 20	Homag (FA20 + FA21)	170248
15	15	2,5	6,2	50	HL Solid 20	Fase-Messerkopf	181243
15	15	2,5	6,2	60	HL Solid 20	Weinig	185276 s
15	15	2,5	6,4	60	HL Solid 20	bombiert (R=50 mm für Spiral-Messerköpfe)	180454
15	15	2,5	6,4	60	HL Solid 20	bombiert (R=115 mm)	185950 s
15	15	2,5	6,4	60	HL Solid 20	bombiert (R=150 mm)	185274
15	15	2,5	6,4	50	HL Solid 20	bombiert (R=190 mm für Weinig Powerlock-Dualwerkzeuge Ø D=125 mm 541/542)	185865
20	14,3	2,5	6,3	55	HL Solid 20	Homag	168509
22	22	2,0	6,5	60	HL Solid 20	Weinig	185277
[mm]	[mm]	[mm]	[mm]	[°]			

151586

Spanabstreifer Wechselplatten HW - IMA

Produkt

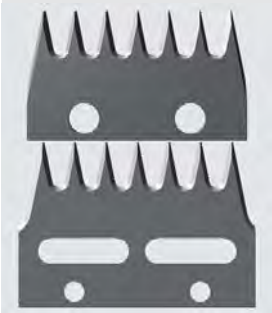

Zeichnung

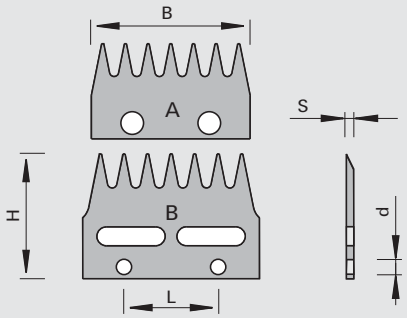

Hartmetall [HW]

Maschine / Anwendung

- Maschinen IMA

Ausführung

- Schneidstoff: HW
- HL Board 06 für Holzwerkstoffe, Kunststoffe und Harthölzer

Vorteile

Hinweise

B	H	S	Ø d	L	Type	VP	Ident-No.
70	42	2,0	10	34	A	10	185872 s
75	53	2,0	6,5	40	B	10	185873 s
[mm]	[mm]	[mm]	[mm]	[mm]		[St.]	

150557

Dreieck-Vorschneider HW mit 3 Schneidkanten

Produkt

Zeichnung

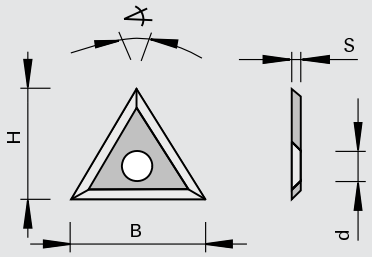

Hartmetall [HW]

Maschine / Anwendung
- für den Einsatz in Leitz Messerköpfen

Ausführung
- Schneidstoff: HW
- HL Solid 20 für Hart- und Weichhölzer

Vorteile

Hinweise

B	H	S	Ø d	Eck◁	LEUCODUR	VP	Ident-No.
22	19,05	2,0	6,5	60	HL Solid 20	10	180779
[mm]	[mm]	[mm]	[mm]	[°]		[St.]	

150557

Wendevorschneider HW

Produkt

Zeichnung

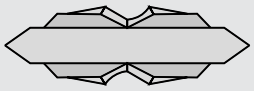

Hartmetall [HW]

Maschine / Anwendung

Ausführung
- Schneide mit ziehendem Schnitt
- Schneidstoff: HW
- HL Solid 20 für Holzwerkstoffe, Hart- und Weichhölzer

Vorteile
- ausrissfreie Lochränder durch ziehenden Schnitt

Hinweise
- Verpackungseinheit 10 Stück

Abmessung	LEUCODUR	VP	Ident-No.
18x5,7x3,5	HL Solid 20	10	181263
[mm]		[St.]	

165512

Zentrierspitzen HW

Produkt

Zeichnung

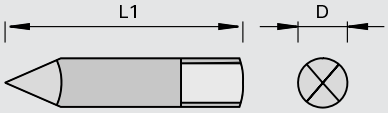

Hartmetall [HW]

Maschine / Anwendung

Ausführung
- mit Fläche am Schaft für Anzugsschraube
- Schneidstoff: HW
- HL Solid 40 für Hart- und Weichhölzer

Vorteile

Hinweise
- Verpackungseinheit 10 Stück

Ø D	L1	Ident-No.
3,0	33,5	162624
[mm]	[mm]	

151545

Radius-Wechselplatten HW mit 2 Schneidradien und Bodenfase - Homag, IMA

Produkt

Zeichnung

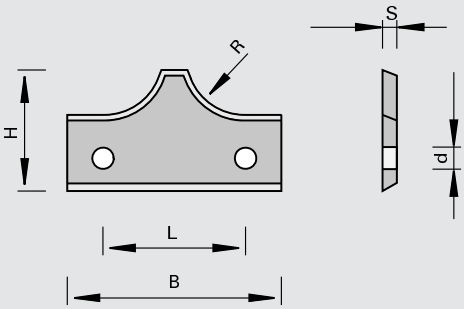

Hartmetall [HW]

Maschine / Anwendung

- für den Einsatz in Kanten-Abrund-Messerköpfen

Ausführung

- Schneidstoff: HW
- HL Board 05 für Holzwerkstoffe, Kunststoffe und Harthölzer

Vorteile

Hinweise

- Verpackungseinheit 10 Stück

R	B	H	S	Ø d	L		Ident-No.
2,0	20,5	15	2,0	3,0	12	Homag	163062 s
3,0	20,8	15	2,0	3,0	12	Homag	163063
5,0	30	17	2,0	3,0	20	Homag	163065
4,0	20,8	15	2,0	3,0	12	Homag	163064 s
6,0	30,5	17	2,0	3,0	20	Homag	163066
8,0	30,5	17	2,0	3,0	20	Homag	163068 s
2,0	20,8	14,7	2,0	3,0	12	IMA	164166 s
3,0	20,8	14,7	2,0	3,0	12	IMA	164167 s
4,0	20,8	14,7	2,0	3,0	12	IMA	164168 s
5,0	30,5	16,5	2,0	3,0	20	IMA	164169 s
6,0	30,5	16,5	2,0	3,0	20	IMA	164170 s
7,0	30,5	16,5	2,0	3,0	20	IMA	164171 s
8,0	30,5	16,5	2,0	3,0	20	IMA	164172 s
[mm]	[mm]	[mm]	[mm]	[mm]	[mm]		

151545 / 151585

Radius-Wechselplatten HW mit 2 Schneidradien und Bodenfase

Produkt

Zeichnung

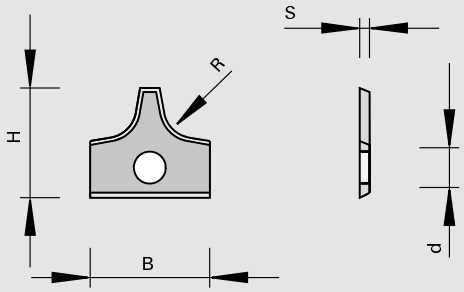

LEUCO DUR

Hartmetall [HW]

Maschine / Anwendung

- Type A für den Einsatz in Kanten-Abrund-Messerköpfen
- Type B für den Einsatz in Ziehklingen-Haltern

Ausführung

- Schneidstoff: HW
- HL Board 05 für Holzwerkstoffe, Kunststoffe und Harthölzer

Vorteile

Hinweise

R	B	H	S	Ø d	Profilauslauf	Type		VP	Ident-No.
2,0	12	12	1,5	4,0	5	A	HOLZ-HER	10	170340
3,0	12	12	1,5	4,0	5	A	HOLZ-HER	10	170341
[mm]	[mm]	[mm]	[mm]	[mm]	[°]			[St.]	

R	B	H	S	Ø d	Profilauslauf	Type		VP	Ident-No.
2,0	16	15,5	2,0	4,4	10	A	Brandt	10	182087
[mm]	[mm]	[mm]	[mm]	[mm]	[°]			[St.]	

R	B	H	S	Ø d	Profilauslauf	Type		VP	Ident-No.
1,0	16	17,5	2,0	4,4	10	A	HOLZ-HER, Homag, Ott, IMA, Wilmsmeyer, Brandt	10	186745
1,5	16	17,5	2,0	4,4	10	A	HOLZ-HER, Homag, Ott, IMA, Wilmsmeyer, Brandt	10	176583
2,0	16	17,5	2,0	4,4	10	A	HOLZ-HER, Homag, Ott, IMA, Wilmsmeyer, Brandt	10	163489
2,0	16	17,5	2,0	4,4	10	A	Brandt	10	180153
2,5	16	17,5	2,0	4,4	10	A		10	171178 s
3,0	16	17,5	2,0	4,4	10	A	HOLZ-HER, Homag, Ott, IMA, Wilmsmeyer, Brandt	10	163490
3,0	16	17,5	2,0	4,4	10	A	Brandt	10	180154
4,0	16	17,5	2,0	4,4	10	A	HOLZ-HER, Homag, Ott, IMA, Wilmsmeyer, Brandt	10	163491
5,0	16	17,5	2,0	4,4	10	A	HOLZ-HER, Homag, Ott, IMA, Wilmsmeyer, Brandt	10	163492
[mm]	[mm]	[mm]	[mm]	[mm]	[°]			[St.]	

R	B	H	S	Ø d	Profilauslauf	Type		VP	Ident-No.
2,0	16	17,5	2,0	3,0	10	B	IMA, Wilmsmayer, Torwegge	10	173475
2,5	16	17,5	2,0	3,0	10	B	IMA, Wilmsmayer, Torwegge	10	173476 s
3,0	16	17,5	2,0	3,0	10	B	IMA, Wilmsmayer, Torwegge	10	173477
4,0	16	17,5	2,0	3,0	10	B	IMA, Wilmsmayer, Torwegge	10	173478 s
5,0	16	17,5	2,0	3,0	10	B	IMA, Wilmsmayer, Torwegge	10	173479
[mm]	[mm]	[mm]	[mm]	[mm]	[°]			[St.]	

151545 / 151585

Radius-Wechselplatten HW mit 2 Schneidradien

Produkt

Zeichnung

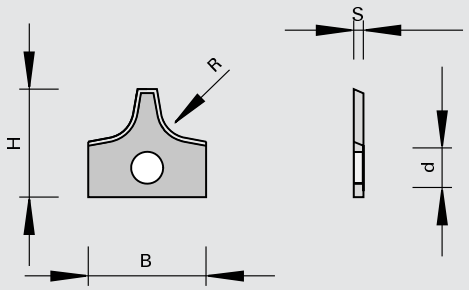

Hartmetall [HW]

Maschine / Anwendung
- für den Einsatz in Kanten-Abrund-Messerköpfen

Ausführung
- Schneidstoff: HW
- HL Board 05 für Holzwerkstoffe, Kunststoffe und Harthölzer

Vorteile

Hinweise
- Verpackungseinheit 10 Stück

R	B	H	S	Ø d	Profilauslauf		Ident-No.
2,0	12	13	2,0	5,0	10	Brandt	177033
2,5	12	13	2,0	4,0	10		173707
3,0	12	13	2,0	5,0	10	Brandt	177032
6,0	24	22	2,0	4,4	10	Homag, Ott	170258
8,0	24	22	2,0	4,4	10	Homag, Ott	170260
9,0	24	22	2,0	4,4	10	Homag, Ott	170261 #
[mm]	[mm]	[mm]	[mm]	[mm]	[°]		

151586

Radius-Wechselplatten HW mit 2 Schneidradien - EBM, Hebrock

Produkt

Zeichnung

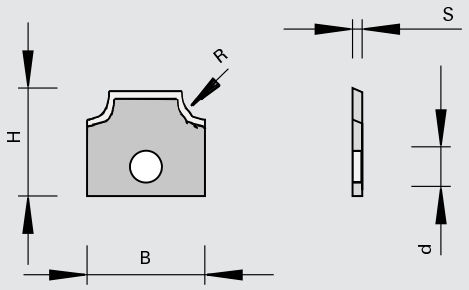

Hartmetall [HW]

Maschine / Anwendung
- Kantenanleimmaschinen EBM, Hebrock
- für den Einsatz in Kanten-Abrund-Messerköpfen

Ausführung
- Schneidstoff: HW
- HL Board 06 für Holzwerkstoffe, Kunststoffe und Harthölzer

Vorteile

Hinweise
- Verpackungseinheit 10 Stück

R	B	H	S	Ø d	Profilauslauf		Ident-No.
2,0	16	13,5	2,0	5,0	5	EBM, Hebrock	180151
3,0	16	13,5	2,0	5,0	5	EBM, Hebrock	180152
[mm]	[mm]	[mm]	[mm]	[mm]	[°]		

151555

Radius-Wechselplatten HW symmetrisch mit 2 Schneidradien

Produkt

Zeichnung

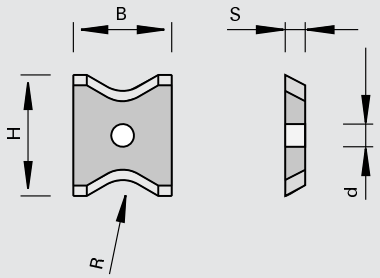

Hartmetall [HW]

Maschine / Anwendung
- für den Einsatz in Anleimer-Kanten-Abrund-Messerköpfen

Ausführung
- Schneidstoff: HW
- HL Board 05 für Holzwerkstoffe, Kunststoffe und Harthölzer

Vorteile

Hinweise
- Verpackungseinheit 10 Stück

R	B	H	S	Ø d	Profilauslauf		Ident-No.
2,0	13	16	2,0	4,0	5		162794
3,0	13	16	2,0	4,0	5		162795
4,0	13	16	2,0	4,0	5		162565
[mm]	[mm]	[mm]	[mm]	[mm]	[°]		

R	B	H	S	Ø d	Profilauslauf		Ident-No.
2,0	13	16	2,0	4,0	15	IMA	172713
3,0	13	16	2,0	4,0	15	IMA	172714
4,0	13	16	2,0	4,0	15	IMA	172715 s
[mm]	[mm]	[mm]	[mm]	[mm]	[°]		

151555

Radius-Wendeplatten HW symmetrisch mit 2 Schneidradien (Schmetterlingsform)

Produkt

Zeichnung

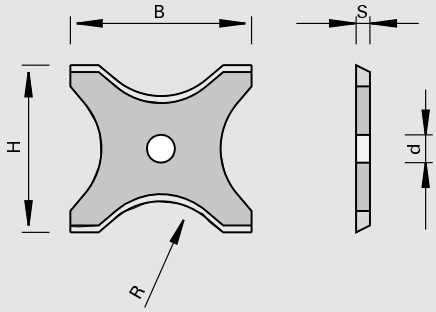

Hartmetall [HW]

Maschine / Anwendung
- für den Einsatz in Anleimer-Kanten-Abrund-Messerköpfen

Ausführung
- Profilauslauf 5 Grad
- Schneidstoff: HW
- HL Board 05 für Holzwerkstoffe, Kunststoffe und Harthölzer

Vorteile

Hinweise
- Verpackungseinheit 10 Stück

R	B	H	S	Ø d	Ident-No.
5,0	20	21	2,0	4,0	162566
6,0	20	21	2,0	4,0	162567
7,0	20	21	2,0	4,0	162568 s
8,0	20	21	2,0	4,0	162569
9,0	26	24	2,0	4,0	162796
10	26	24	2,0	4,0	162570
11	26	24	2,0	4,0	162571 s
12	26	24	2,0	4,0	162572
[mm]	[mm]	[mm]	[mm]	[mm]	

151555

Radius-Wendeplatten HW mit 2 Schneidradien

Produkt

Zeichnung

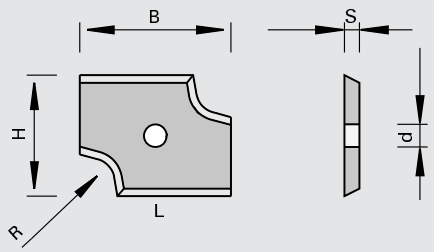

LEUCO DUR

Hartmetall [HW]

Maschine / Anwendung

- für den Einsatz in Kanten-Abrund-Messerköpfen

Ausführung

- Schneidstoff: HW
- HL Board 05 für Holzwerkstoffe, Kunststoffe und Harthölzer

Vorteile

Hinweise

- Verpackungseinheit 10 Stück

R	B	H	S	Ø d		Ident-No. [L]	Ident-No. [R]
3,0	20	16	2,0	3,0		168355	168356
2,0	30	14	2,0	4,0	Reich	177136 s	177135 s
2,5	30	14	2,0	4,0	Reich	177138 s	177137 s
3,0	30	14	2,0	4,0	Reich	177140 s	177139 s
[mm]	[mm]	[mm]	[mm]	[mm]			

151545 / 151546

Radius-Wechselplatten HW mit 1 Schneidradius und Bodenfase

Produkt

Zeichnung

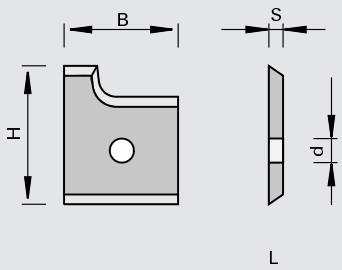

LEUCO DUR

Hartmetall [HW]

Maschine / Anwendung

- für den Einsatz in Kanten-Abrund-Messerköpfen

Ausführung

- Schneidstoff: HW
- HL Board 05 und HL Board 06 für Holzwerkstoffe, Kunststoffe und Harthölzer

Vorteile

Hinweise

- Verpackungseinheit 10 Stück

R	B	H	S	Ø d	LEUCODUR	Ident-No. [L]	Ident-No. [R]
2,0	12	14,5	2,0	4,0	HL Board 05	172142	172141
2,5	12	14,5	2,0	4,0	HL Board 05	171224	171223
3,0	12	14,5	2,0	4,0	HL Board 05	172144	172143
2,0	14,5	14,5	2,0	5,0	HL Board 06	185377	185376
2,5	14,5	14,5	2,0	5,0	HL Board 06	181657	181658
[mm]	[mm]	[mm]	[mm]	[mm]			

151545 / 151546

Radius-Wechselplatten HW mit 1 Schneidradius

Produkt

Zeichnung

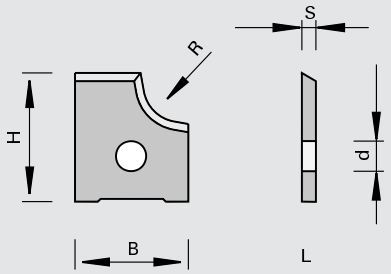

Hartmetall [HW]

Maschine / Anwendung

- für den Einsatz in Abrund-Messerköpfen

Ausführung

- Schneidstoff: HW
- HL Board 05 und HL Board 06 für Holzwerkstoffe, Kunststoffe und Harthölzer

Vorteile

Hinweise

- Verpackungseinheit 10 Stück

R	B	H	S	Ø d	Profilauslauf		LEUCODUR	Ident-No. [L]	Ident-No. [R]
2,0	12	15	2,0	4,0	10		HL Board 06	177034	177038
1,5	12	17	2,0	5,0	13	Homag	HL Board 06	177605	177606
2,0	12	17	2,0	5,0	13	Homag	HL Board 06	177607	177608
2,5	12	17	2,0	5,0	13	Homag	HL Board 06	177609 s	177610 s
3,0	12	17	2,0	5,0	13	Homag	HL Board 06	177611	177612
2,0	12	18	2,0	4,0	11		HL Board 05		172725 s
3,0	12	18	2,0	4,0	11		HL Board 05		172726 s
1,0	13	15	2,0	4,0	10		HL Board 05	180722	180721
1,5	13	15	2,0	4,0	10		HL Board 05	181954	181953
2,0	13	15	2,0	4,0	10		HL Board 05	181956	181955
2,5	13	15	2,0	4,0	10		HL Board 05	180728 s	180727 s
3,0	13	15	2,0	4,0	10		HL Board 05	181957	181958
4,0	14	17	2,0	4,0	10		HL Board 06	177036 s	177040 s
2,0	15	14,5	2,0	4,0	15		HL Board 05	177317	177318
2,5	15	14,5	2,0	4,0	15		HL Board 05	177319	177320
3,0	15	14,5	2,0	4,0	15		HL Board 05	177321	177322
5,0	15	17	2,0	4,0	10		HL Board 05	177037	177041
3,0	15	18,4	2,0	4,0	5		HL Board 06	168272 s	168279 s
4,0	15	18,4	2,0	4,0	5		HL Board 06	168273 s	168280 s
5,0	15	18,4	2,0	4,0	5		HL Board 06	168274 s	168281 s
6,0	15	21,6	2,0	4,0	5		HL Board 06	168286 s	168293 s
8,0	15	21,6	2,0	4,0	5		HL Board 06	168288 s	168295 s
2,0	16,1	14	2,0	4,0	15		HL Board 06	178219	178218
3,0	16,1	14	2,0	4,0	15		HL Board 06	178221	178220
2,0	19,6	15,2	2,0	4,0	15		HL Board 06	173817	173816
3,0	19,6	15,2	2,0	4,0	15		HL Board 05	173393	173392
9,0	20	25,8	2,0	4,0	5		HL Board 06	168301 s	168310 s
10	20	25,8	2,0	4,0	5		HL Board 06	168302 s	168311 s
12	20	25,8	2,0	4,0	5		HL Board 06	168304 s	168313
[mm]	[mm]	[mm]	[mm]	[mm]	[°]				

151545

Radius-Wechselplatten HW mit 1 Schneidradius und Bodenfase - IMA

Produkt

Zeichnung

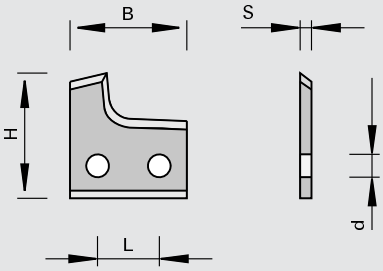

Hartmetall [HW]

Maschine / Anwendung
- Maschine IMA
- für den Einsatz in Abrund-Messerköpfen

Ausführung
- Profilauslauf 5 Grad
- Schneidstoff: HW
- HL Board 05 für Holzwerkstoffe, Kunststoffe und Harthölzer

Vorteile

Hinweise
- Verpackungseinheit 10 Stück

R	B	H	S	Ø d	L		Ident-No. [L]	Ident-No. [R]
9,0	21,8	19,5	2,0	3,0	12	IMA	164173 s	164174 s
10	21,8	19,5	2,0	3,0	12	IMA	164175 s	164176 s
11	21,8	19,5	2,0	3,0	12	IMA	164177 s	164178 s
12	21,8	19,5	2,0	3,0	12	IMA	164179 s	164180 s
[mm]	[mm]	[mm]	[mm]	[mm]	[mm]			

151545

Radius-Wechselplatten HW mit 1 Schneidradius - IMA

Produkt

Zeichnung

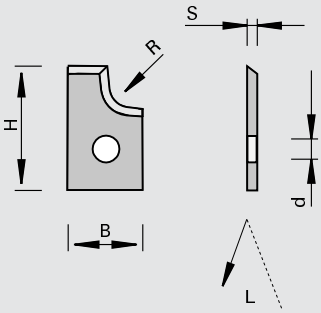

Hartmetall [HW]

Maschine / Anwendung
- Maschinen IMA
- für den Einsatz in Abrund-Messerköpfen

Ausführung
- Profilauslauf 15 Grad
- Schneidstoff: HW
- HL Board 05 für Holzwerkstoffe, Kunststoffe und Harthölzer

Vorteile

Hinweise
- Verpackungseinheit 10 Stück

R	B	H	S	Ø d	Ident-No. [L]	Ident-No. [R]
2,0	12	18	2,0	5,0	180174	180173
3,0	12	18	2,0	5,0	180176	180175
[mm]	[mm]	[mm]	[mm]	[mm]		

151545

Fase-Wechselplatten HW mit 2 Schneidkanten

Produkt

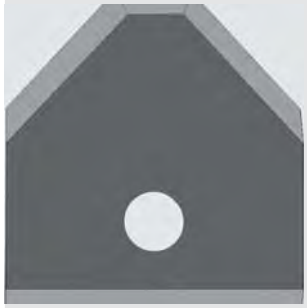

Zeichnung

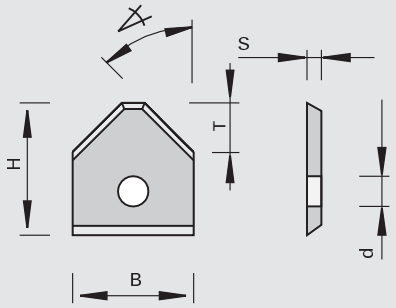

LEUCO DUR

Hartmetall [HW]

Maschine / Anwendung

- für den Einsatz in Kanten-Abrund-Messerköpfen

Ausführung

- Schneidstoff: HW
- HL Board 05 für Holzwerkstoffe, Kunststoffe und Harthölzer

Vorteile

Hinweise

- Ident-No. 180792 für Modula
- Verpackungseinheit 10 Stück

Fase∢	B	H	S	Ø d	T	Ident-No.
45	12	12	1,5	4,0	4,2	171190
45	12	12	1,5	4,0	5,5	180792
45	16	17,5	2,0	3,0	5,9	169292
45	16	17,5	2,0	4,3	6,4	170329
[°]	[mm]	[mm]	[mm]	[mm]	[mm]	

151586

Fase-Wechselplatten HW mit 1 Schneidkante

Produkt

Zeichnung

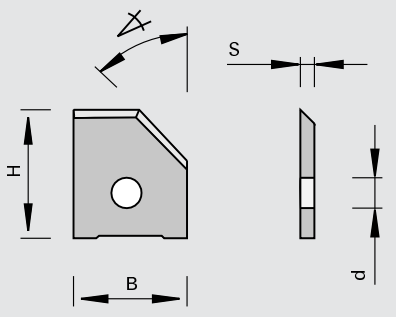

LEUCO DUR

Hartmetall [HW]

Maschine / Anwendung

- Bearbeitungszentren Homag (BAZ)
- für den Einsatz in Fase-Messerköpfen

Ausführung

- Schneidstoff: HW
- HL Board 06 für Holzwerkstoffe, Kunststoffe und Harthölzer

Vorteile

Hinweise

Fase∢	B	H	S	Ø d	LEUCODUR	VP	Ident-No. [L]	Ident-No. [R]
5	12	16	2,0	5,0	HL Board 06	10	179174	179173
15	11,7	16	2,0	4,0	HL Board 06	10	177042	177045
30	13,5	16	2,0	4,0	HL Board 06	10	177043	177046
45	12,2	16	2,0	4,0	HL Board 06	10	177822	177823
45	15	16	2,0	4,0	HL Board 06	10	177044 s	177047 s
[°]	[mm]	[mm]	[mm]	[mm]		[St.]		

151519

Profil-Wendeplatten HW für Aluminium-Verbundmaterial - HOLZ-HER, 90 Grad

Produkt

Zeichnung

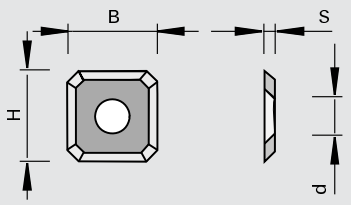

Hartmetall [HW]

Maschine / Anwendung

- vertikale Plattenaufteilsägen HOLZ-HER
- für den Einsatz in 90 Grad Folding-Messerkopf Ident-No. 182616 zur Bearbeitung von Aluminium-Verbundmaterial

Ausführung

- Schneidstoff: HW
- HL Solid 40 für Hart- und Weichhölzer

Vorteile

Hinweise

- Verpackungseinheit 10 Stück

B	H	S	Ø d	◁	Ident-No.
14 [mm]	14 [mm]	2,0 [mm]	6,4 [mm]	90 [°]	182079

151516

Profil-Wendeplatten HW für Aluminium-Verbundmaterial - HOLZ-HER, 135 Grad

Produkt

Zeichnung

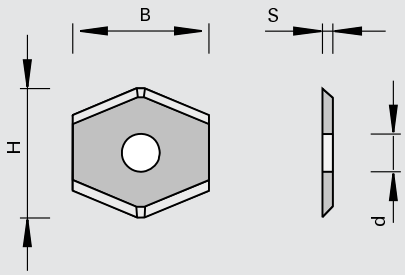

Hartmetall [HW]

Maschine / Anwendung

- vertikale Plattenaufteilsägen HOLZ-HER
- für den Einsatz in 135 Grad Folding-Messerkopf Ident-No. 703144 zur Bearbeitung von Aluminium-Verbundmaterial

Ausführung

- Schneidstoff: HW
- HL Board 06 für Holzwerkstoffe, Kunststoffe und Harthölzer

Vorteile

Hinweise

- Verpackungseinheit 10 Stück

B	H	S	Ø d	◁	Ident-No.
20 [mm]	18 [mm]	2,0 [mm]	5,7 [mm]	135 [°]	182080 s

151586

Radius-Profil-Wechselplatten HW - Brandt

Produkt

Zeichnung

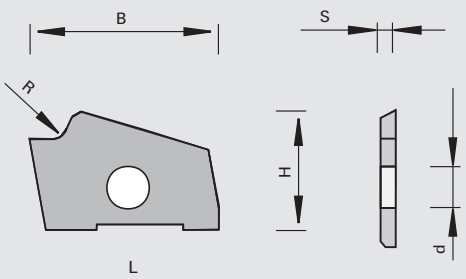

Hartmetall [HW]

Maschine / Anwendung
- Kantenanleimmaschinen Brandt ab Baujahr 2005
- für den Einsatz in spanoptimiertem Abrund-Messerköpfen

Ausführung
- Schneidstoff: HW
- HL Board 06 für Holzwerkstoffe, Kunststoffe und Harthölzer

Vorteile

Hinweise
- Verpackungseinheit 10 Stück

R	B	H	S	Ø d	Ident-No. [L]	Ident-No. [R]
1,0	22,32	14	2,0	5,0	185238	185239
1,5	22,32	14	2,0	5,0	183068 s	183067 s
2,0	22,32	14	2,0	5,0	182332	182331
2,5	22,32	14	2,0	5,0	182368 s	182367 s
3,0	22,32	14	2,0	5,0	182334	182333
[mm]	[mm]	[mm]	[mm]	[mm]		

151586

Fase-Profil-Wechselplatten HW - Brandt

Produkt

Zeichnung

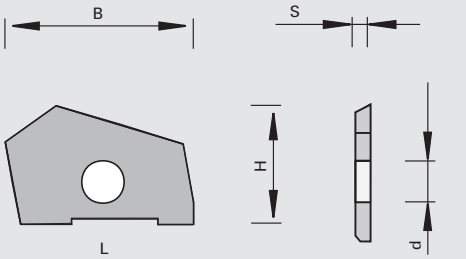

Hartmetall [HW]

Maschine / Anwendung
- Kantenanleimmaschinen Brandt ab Baujahr 2005
- für den Einsatz in spanoptimiertem Abrund-Messerköpfen

Ausführung
- Schneidstoff: HW
- HL Board 06 für Holzwerkstoffe, Kunststoffe und Harthölzer

Vorteile

Hinweise
- Verpackungseinheit 10 Stück

Fase◁	B	H	S	Ø d	Ident-No. [L]	Ident-No. [R]
45	22,32	14	2,0	5,0	182667	182666
[°]	[mm]	[mm]	[mm]	[mm]		

150515 / 151545

Profil-Wechselplatten HW für Ziernutmesserköpfe

Produkt

Zeichnung

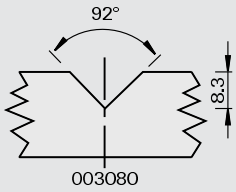

Hartmetall [HW]

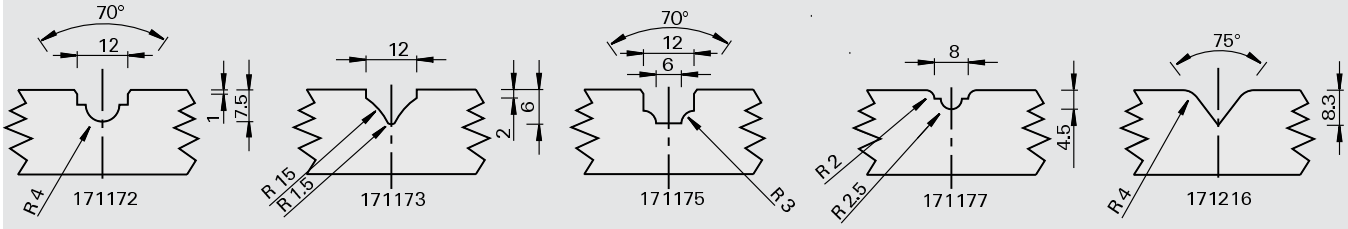

Maschine / Anwendung

- für den Einsatz in Ziernutmesserköpfen

Ausführung

- Schneidstoff: HW
- HL Board 05 für Holzwerkstoffe, Kunststoffe und Harthölzer

Vorteile

Hinweise

- Verpackungseinheit 10 Stück

B	H	S	Ø d	Ident-No.
12	12	1,5	4,0	003080
12	12	1,5	4,0	171177
11	12	1,5	4,0	171175
11	12	1,5	4,0	171172
12	12	1,5	4,0	171216
11	12	1,5	4,0	171173
[mm]	[mm]	[mm]	[mm]	

151547

Profil-Wechselplatten HW für Kassetten-Konterprofil- und Abplatt-Messerköpfe

Produkt

Zeichnung

Hartmetall [HW]

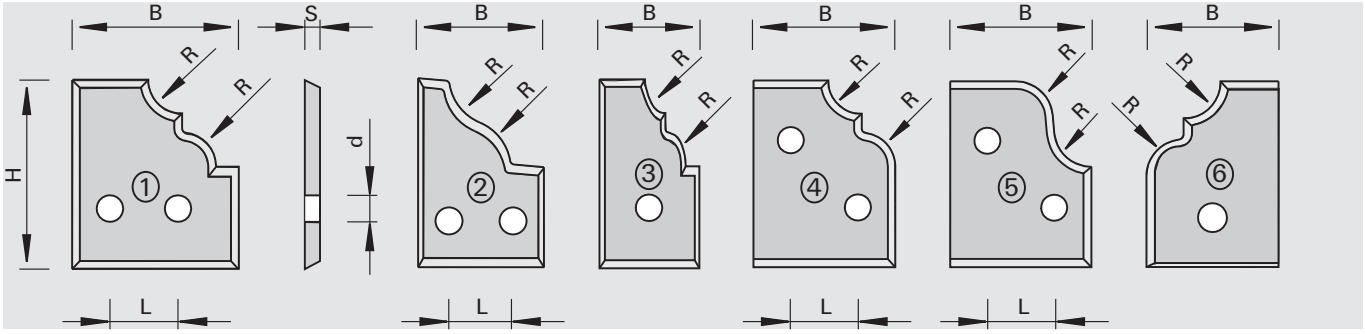

Maschine / Anwendung

- Type 1, 2, 3 für den Einsatz in Kassetten-Konterprofil-Messerköpfen
- Type 4, 5, 6 für den Einsatz in Abplatt-Messerköpfen

Ausführung

- Schneidstoff: HW
- HL Solid 20 für Hart- und Weichhölzer

Vorteile

Hinweise

R	B	H	S	Ø d	L	Type	Ident-No.
4,5	19,3	24,5	2,0	3,5	11,2	1	165912 s
6,5	16,3	24,5	2,0	3,5	8,3	2	166127 s
7,0	13,3	24,5	2,0	3,5		3	167469 #
4,5	19	25	2,0	3,5	9,0	4	165930 s
5,0	19	25	2,0	3,5	9,0	5	165932 s
4,5	16	22,5	2,0	4,0		6	168883 s
[mm]	[mm]	[mm]	[mm]	[mm]	[mm]		

151547

Gehrungs-Verleimprofil-Wechselplatten HW

Produkt

Zeichnung

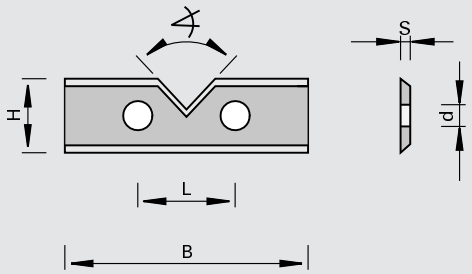

Hartmetall [HW]

Maschine / Anwendung
- für den Einsatz in Gehrungs-Verleim-Messerköpfen

Ausführung
- Schneidstoff: HW
- HL Solid 20 für Hart- und Weichhölzer

Vorteile
- höchste Profilgenauigkeit zur Erreichung optimaler Verleimergebnisse

Hinweise
- Verpackungseinheit 10 Stück

Fase∢	B	H	S	Ø d	L	Ident-No.
86	39,5	12	1,5	4,0	26	165916
[°]	[mm]	[mm]	[mm]	[mm]	[mm]	

151555 / 151557

Verleimprofil-Wendeplatten HW

Produkt

Zeichnung

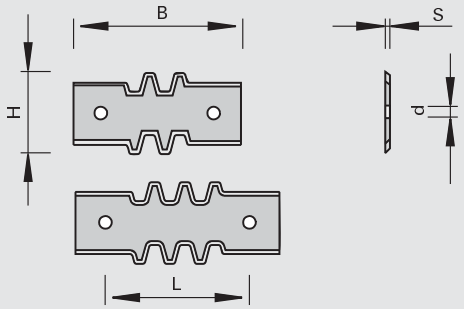

Hartmetall [HW]

Maschine / Anwendung
- für den Einsatz in Verleimprofil-Messerköpfen

Ausführung
- Schneidstoff: HW
- HL Board 05 für Holzwerkstoffe, Kunststoffe und Harthölzer
- HL Solid 20 für Hart- und Weichhölzer

Vorteile
- höchste Profilgenauigkeit zur Erreichung optimaler Verleimergebnisse

Hinweise
- Verpackungseinheit 10 Stück

B	H	S	Ø d	L	Ident-No.
50	21,6	2,0	4,0	26	165911
60	21,6	2,0	4,0	32	165909 s
50	23	2,0	4,0	26	180431
60	23	2,0	4,0	36	180432
[mm]	[mm]	[mm]	[mm]	[mm]	

151597

Verleimprofil-Wechselplatten HW Set

Produkt

Zeichnung

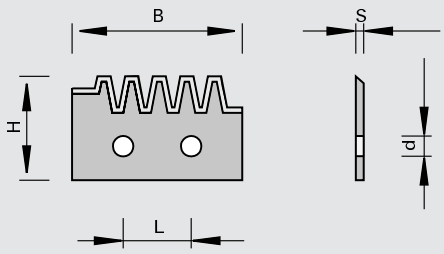

Hartmetall [HW]

Maschine / Anwendung
- für den Einsatz in verstellbaren Verleim-Messerköpfen

Ausführung
- Schneidstoff: HW
- HL Solid 20 für Hart- und Weichhölzer

Vorteile
- höchste Profilgenauigkeit zur Erreichung optimaler Verleimergebnisse

Hinweise
- Set besteht aus 4 Stck. Ident-No. 167977, 4 Stck. Ident-No. 167976
- Ident-No. 167976, 167977 Verpackungseinheit 10 Stück

B	H	S	Ø d	L	Ident-No.
42 [mm]	20 [mm]	2,0 [mm]	4,0 [mm]	26 [mm]	168240 s

Zubehör	B	H	S	Class-No.	VP	Ident-No.
Verleimprofil-Wechselplatten HW	43,5	20	2,0	151547	10	167976 s
Verleimprofil-Wechselplatten HW	42	20	2,0	151547	10	167977 s
	[mm]	[mm]	[mm]		[St.]	

132891

Wendeplatten-Halter - Ledinek Rotoles

Produkt

Zeichnung

Hartmetall [HW]

Maschine / Anwendung
- Hobelmaschinen Ledinek Rotoles
- für LEUCODUR Wendeplatten gerade und mit Fase

Ausführung
- zur Aufnahme der LEUCODUR Wendeplatten 14 x 14 mm und 14,3 x 14,3 mm

Vorteile

Hinweise

	Ident-No.
für Dickenrotor (WPL 14x14x2) oben	182082 o
für Abrichtrotor (WPL 14x14x2) unten	182083 o
für Dickenrotor Segmente (WPL 14,3x14,3x2,5) oben	182084 o
für Abrichtrotor Segmente (WPL 14,3x14,3x2,5) unten	182085 o

Ersatzteile	Abmessung	Class-No.	VP	Ident-No.
Senkkopfschrauben	M5x9 T20 D=Ø9,3	995125	10	827277
	[mm]		[St.]	

150517 / 150553 / 150555 / 150558

Profil-Wendeplatten HW mit 4 Schneidkanten - Ledinek Rotoles

Produkt

Zeichnung

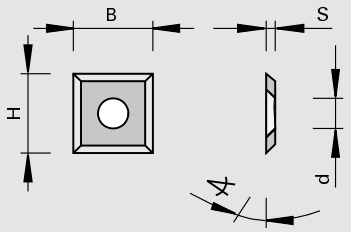

LEUCO DUR

Hartmetall [HW]

Maschine / Anwendung

- Hobelmaschinen Ledinek Rotoles
- für den Einsatz im Wendeplatten-Haltern zum Planfräsen

Ausführung

- Schneidstoff: HW
- HL Board 03 für Holzwerkstoffe und Kunststoffe
- HL Board 05 für Holzwerkstoffe, Kunststoffe und Harthölzer
- HL Solid 20 für Holzwerkstoffe, Hart- und Weichhölzer
- HL Solid 30 für Hart- und Weichhölzer

Vorteile

Hinweise

- Verpackungseinheit 10 Stück

B	H	S	Ø d	Keil◁	LEUCODUR	Ident-No.
14	14	2,0	6,3	60	HL Solid 30	003079
14	14	2,0	6,3	60	HL Board 05	180954
14	14	2,0	6,3	60	HL Board 03	180646
14,3	14,3	2,5	6,3	55	HL Solid 20	170248
[mm]	[mm]	[mm]	[mm]	[°]		

150557

Profil-Wendeplatten HW mit 4 Schneidkanten und Fase - Ledinek Rotoles

Produkt

Zeichnung

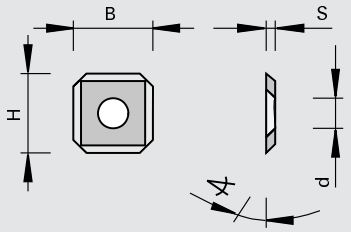

LEUCO DUR

Hartmetall [HW]

Maschine / Anwendung

- Hobelmaschinen Ledinek Rotoles
- für den Einsatz im Wendeplatten-Haltern zum Planfräsen

Ausführung

- Schneidstoff: HW
- HL Solid 20 für Holzwerkstoffe, Hart- und Weichhölzer

Vorteile

Hinweise

- Verpackungseinheit 10 Stück

B	H	S	Ø d	Keil◁	LEUCODUR	Ident-No. [L]	Ident-No. [R]
14	14	2,0	6,4	60	HL Solid 20	180933	180932
14,3	14,3	2,5	6,4	55	HL Solid 20	181144	181143
[mm]	[mm]	[mm]	[mm]	[°]			

150557

Profil-Wendeplatten HW mit 4 Schneidkanten und Radius - Ledinek Rotoles

Produkt

Zeichnung

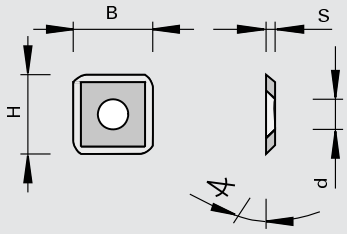

Hartmetall [HW]

Maschine / Anwendung
- Hobelmaschinen Ledinek Rotoles
- für den Einsatz im Wendeplatten-Haltern zum Planfräsen

Ausführung
- Schneidstoff: HW
- HL Solid 20 für Holzwerkstoffe, Hart- und Weichhölzer

Vorteile

Hinweise
- Verpackungseinheit 10 Stück

B	H	S	Ø d	Keil∢	LEUCODUR	Ident-No. [L]	Ident-No. [R]
14	14	2,0	6,4	60	HL Solid 20	182442	182441
14,3	14,3	2,5	6,4	55	HL Solid 20	182444	182443
[mm]	[mm]	[mm]	[mm]	[°]			

151526

SuperProfiler Wechselplatten HW „Multi-Profil“

Produkt

Zeichnung

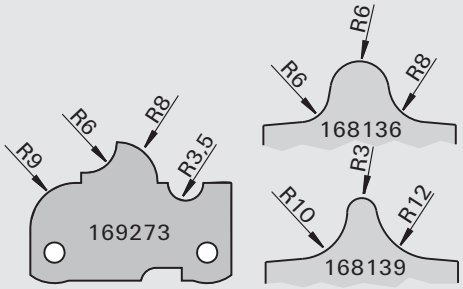

Hartmetall [HW]

Maschine / Anwendung
- Tischfräsmaschinen
- für den Einsatz in LEUCO SuperProfiler-Messerköpfen Ident-No. 167897 und 167894

Ausführung
- Schneidstoff: HW
- HL Board 06 für Hart- und Weichhölzer

Vorteile

Hinweise
- zur Herstellung vieler Profile in einem oder mehreren Arbeitsgängen
- Profilbeispiele siehe technischen Anhang

B	VP	Ident-No.
40	10	169273 s
39,5	10	168136 s
39,5	10	168139 s
[mm]	[St.]	

SuperProfiler „Multi-Profil“

1 Arbeitsgang

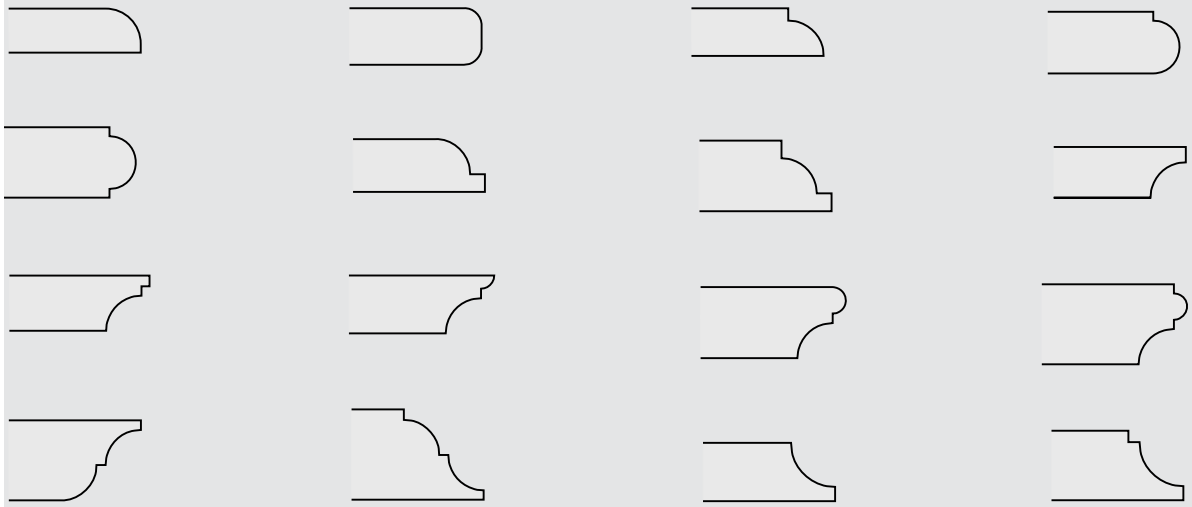

2 Arbeitsgänge

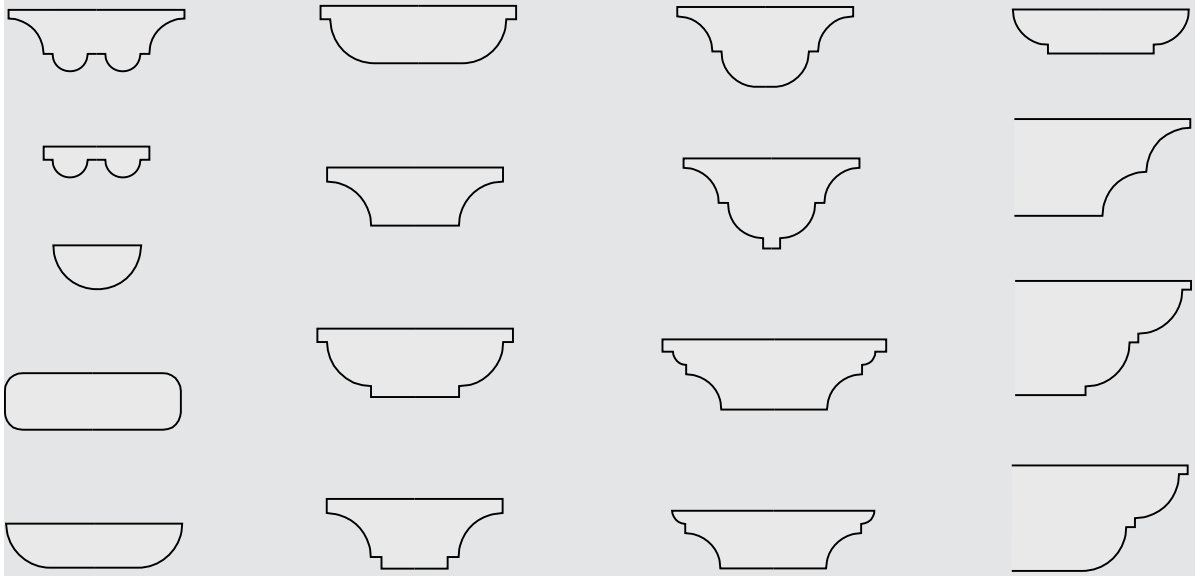

mehrere Arbeitsgänge

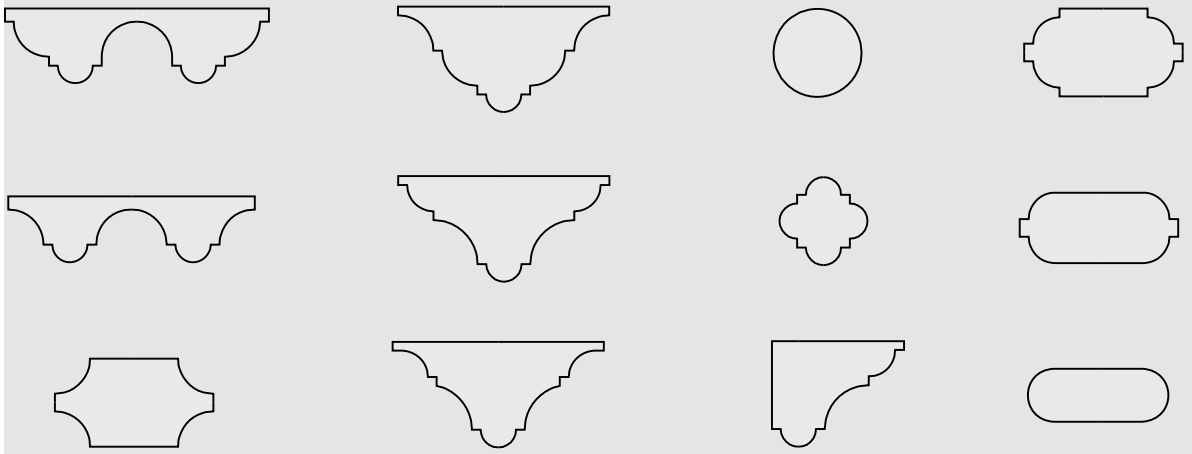

150508

Nuter-Wendemesser HW mit 4 Schneidkanten - Nutmesserköpfe

Produkt

Zeichnung

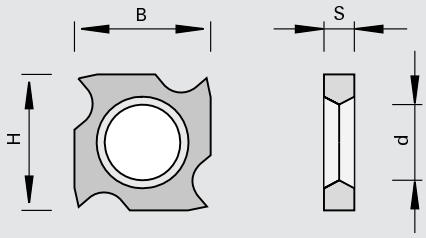

Hartmetall [HW]

Maschine / Anwendung

- für den Einsatz in Nutmesserköpfen

Ausführung

- Schneidstoff: HW
- HL Solid 30 für Holzwerkstoffe, Hart- und Weichhölzer

Vorteile

Hinweise

- Ident-No. 163699 für Nutbreite 4 mm
- Ident-No. 165906 für Nutbreite 5 mm
- Ident-No. 169250 für Nutbreite > 7 mm
- Verpackungseinheit 10 Stück

B	H	S	Ø d	Ident-No.
18	18	1,95	10	163699
18	18	2,5	10	165906
18	18	3,7	10	169250
[mm]	[mm]	[mm]	[mm]	

150508/150509

Nuter-Wendemesser HW mit 2 Schneidkanten und Positioniernut

Produkt

Zeichnung

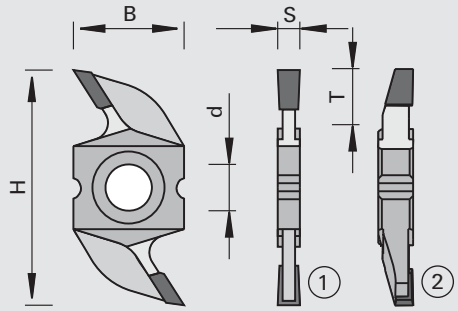

Hartmetall [HW]

Maschine / Anwendung

- für den Einsatz in Messerköpfen zum Fräsen von Nuten

Ausführung

- Bohrung 90 Grad angesenkt
- Schneidstoff: HW
- HL Solid 30 und HL Solid 40 für Hart- und Weichhölzer

Vorteile

- hohe Genauigkeit durch radiale Positionierung
- einfacheres Handling

Hinweise

- Zwischenringe zum Einstellen der Abrund-Messer siehe Kapitel Ersatzteile

B	H	S	Ø d	Tmax	LEUCODUR		VP	Ident-No.	
13	36	3,5	7,4	10	HL Solid 30	keine radiale Positionierung	5	165968	
16	34	3,2	6,7	8,0	HL Solid 30		5	183663	
16	34	3,5	6,7	8,0	HL Solid 30		5	183664	s
16	34	4,0	6,7	8,0	HL Solid 30		5	183665	
16	34	5,0	6,7	8,0	HL Solid 30		5	183666	
[mm]	[mm]	[mm]	[mm]	[mm]			[St.]		

150577

Fase-Wendemesser HW mit 4 Schneidkanten und Positioniernut

Produkt

Zeichnung

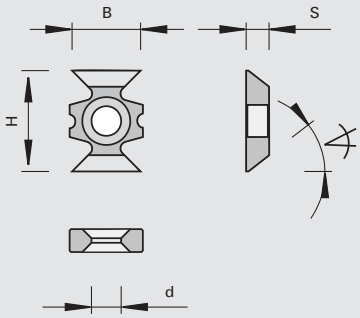

Hartmetall [HW]

Maschine / Anwendung

- für den Einsatz in Messerköpfen zum Fräsen von Fasen

Ausführung

- Schneidstoff: HW
- HL Solid 20 für Holzwerkstoffe, Hart- und Weichhölzer

Vorteile

- hohe Genauigkeit durch radiale Positionierung
- einfacheres Handling

Hinweise

- links und rechts einsetzbar
- Distanzringe zum Einstellen der Fase-Messer siehe Kapitel Ersatzteile
- Verpackungseinheit 10 Stück

Fase◁	B	H	S	Ø d	Ident-No.
45 [°]	16 [mm]	22 [mm]	5,0 [mm]	6,5 [mm]	183668

150577

Abrund-Wendemesser HW mit 4 Schneidkanten

Produkt

Zeichnung

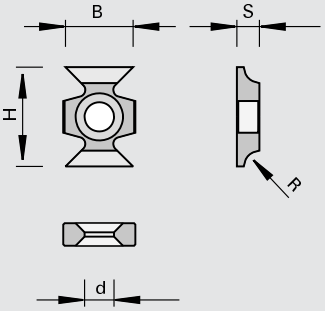

Hartmetall [HW]

Maschine / Anwendung

- für den Einsatz in Messerköpfen zum Fräsen von Abrundungen

Ausführung

- Schneidstoff: HW
- HL Solid 20 für Holzwerkstoffe, Hart- und Weichhölzer

Vorteile

Hinweise

- links und rechts einsetzbar
- Distanzringe zum Einstellen der Abrund-Messer siehe Kapitel Ersatzteile
- Verpackungseinheit 10 Stück

R	B	H	S	Ø d	Ident-No.
1,5	16	22	5,0	6,5	176417 o
2,0	16	22	5,0	6,5	176418 o
2,5	16	22	5,0	6,5	176419 o
3,0 [mm]	16 [mm]	22 [mm]	5,0 [mm]	6,5 [mm]	176420 o

150577

Abrund-Wendemesser HW mit 4 Schneidkanten und Positioniernut

Produkt

Zeichnung

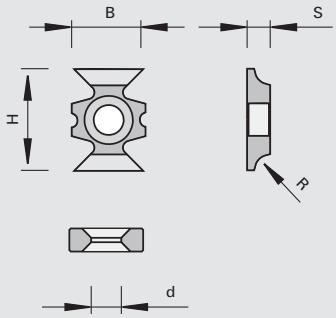

Hartmetall [HW]

Maschine / Anwendung

- für den Einsatz in Messerköpfen zum Fräsen von Abrundungen

Ausführung

- Schneidstoff: HW
- HL Solid 20 für Holzwerkstoffe, Hart- und Weichhölzer

Vorteile

- hohe Genauigkeit durch radiale Positionierung
- Radien können untereinander ausgetauscht werden
- einfacheres Handling

Hinweise

- links und rechts einsetzbar
- Distanzringe zum Einstellen der Abrund-Messer siehe Kapitel Ersatzteile
- Verpackungseinheit 10 Stück

R	B	H	S	Ø d	Ident-No.
1,5	16	22	5,0	6,5	183669
2,0	16	22	5,0	6,5	183670 s
2,5	16	22	5,0	6,5	183671 s
3,0	16	22	5,0	6,5	183672
[mm]	[mm]	[mm]	[mm]	[mm]	

132891

Ziehklingen-Halter - Homag, Reich, IMA

Produkt

Zeichnung

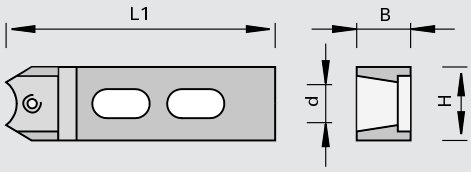

Hartmetall [HW]

Maschine / Anwendung

- Kantenanleimmaschinen Homag, Reich
- zur Aufnahme der LEUCODUR Radius-, Fase- und Ziehklingen-Wendeplatten

Ausführung

Vorteile

Hinweise

	B	H	Ø d	L1		Ident-No.
für R <= 5	15	16	6,5	131	Homag, Reich	169252
für R <= 5	22	14	6,5	118	Homag	179463 s
	[mm]	[mm]	[mm]	[mm]		

Ersatzteile	Abmessung	Class-No.	VP	Ident-No.
Rundkopfschrauben	M4x5,9 T15	995195	10	167966
Schraubendreher	T15	985730	1	163161
Schraubendreher	T15x80	985730	1	171188
	[mm]		[St.]	

151555

Ziehklingen-Wendeplatten HW mit 2 Schneidkanten und Fase - Homag, IMA, Reich

Produkt

Zeichnung

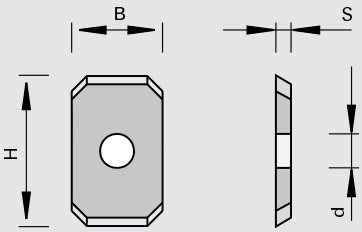

Hartmetall [HW]

Maschine / Anwendung

- Kantenanleimmaschinen Homag, IMA, Reich
- für den Einsatz in Ziehklingen-Haltern

Ausführung

- Fasewinkel 45 Grad
- Schneidstoff: HW
- HL Board 05 für Holzwerkstoffe, Kunststoffe und Harthölzer

Vorteile

Hinweise

B	H	S	Ø d	VP	Ident-No.
12	20	2,0	4,0	2	171180
[mm]	[mm]	[mm]	[mm]	[St.]	

151555

Ziehklingen-Wendeplatten HW mit 2 Schneidkanten und Radius - Homag, HOLZ-HER, Brandt

Produkt

Zeichnung

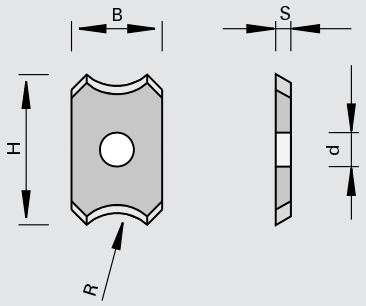

Hartmetall [HW]

Maschine / Anwendung

- Kantenanleimmaschinen Homag PN10, Homag PN20 (bis 31.12.2015), HOLZ-HER 1927/1929, Brandt Ambition - 1110 F (KDF110) / 1120 FC (KDF120C)
- für den Einsatz in Ziehklingen-Haltern

Ausführung

- Profilauslauf 6 Grad
- Schneidstoff: HW
- HL Board 05 für Holzwerkstoffe und Kunststoffe

Vorteile

Hinweise

R	B	H	S	Ø d		VP	Ident-No.
0,8	12	20	2,0	4,0	Homag, HOLZ-HER	2	171401
1,0	12	20	2,0	4,0	Homag, HOLZ-HER	2	169253
1,3	12	20	2,0	4,0	Homag, HOLZ-HER	2	185454
1,5	12	20	2,0	4,0	Homag, HOLZ-HER	2	169254
2,0	12	20	2,0	4,0	Homag, HOLZ-HER	2	169255
2,5	12	20	2,0	4,0	Homag, HOLZ-HER	2	169256
3,0	12	20	2,0	4,0	Homag, HOLZ-HER	2	169257
4,0	12	20	2,0	4,0	Homag, HOLZ-HER	6	169259 s
5,0	12	20	2,0	4,0	Homag, HOLZ-HER	6	169261 s
1,2	12	20	2,0	4,0	Brandt	6	186102 s
2,0	12	20	2,0	4,0	Brandt	6	186103 s
3,0	12	20	2,0	4,0	Brandt	2	186104
[mm]	[mm]	[mm]	[mm]	[mm]		[St.]	

151755

Ziehklingen-Wendeplatten HW mit 2 Schneidkanten und Radius - Homag, HOLZ-HER, Reich für Hochglanzoptik (bei PP/PVC/ABS)

Produkt

Zeichnung

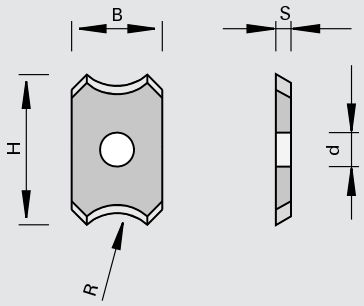

LEUCO topline

LEUCO DUR

Hartmetall [HW]

Maschine / Anwendung

- Kantenanleimmaschinen Homag PN10, Homag PN20 (bis 31.12.2015), HOLZ-HER 1927/1929, Reich
- für den Einsatz in Ziehklingen-Haltern

Ausführung

- Profilauslauf 6 Grad
- Schneidkante mit Anti-Weissbruchfase
- Schneidstoff: HW
- HL Board 05 für Holzwerkstoffe und Kunststoffe

Vorteile

- kein Auftreten von Weissbruch
- Vermeidung von Nacharbeit
- zur Erzeugung von Hochglanzoptik

Hinweise

R	B	H	S	Ø d	VP	Ident-No.
1,0	12	20	2,0	4,0	2	186433
1,3	12	20	2,0	4,0	2	186434
1,5	12	20	2,0	4,0	2	181234
2,0	12	20	2,0	4,0	2	181235
3,0	12	20	2,0	4,0	2	181237
[mm]	[mm]	[mm]	[mm]	[mm]	[St.]	

151545

Ziehklingen-Wendeplatten HW mit 2 Schneidkanten und Radius - Homag (asymmetrische Bohrungsposition)

Produkt

Zeichnung

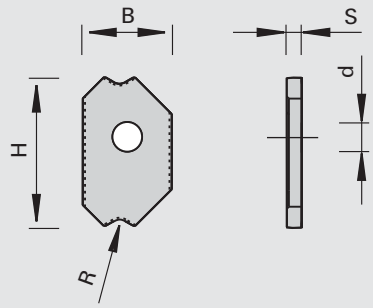

LEUCO DUR

Hartmetall [HW]

Maschine / Anwendung

- Kantenanleimmaschinen Homag Flexblade PN21

Ausführung

- asymmetrisches Profil und Bohrungsposition
- Schneidstoff: HW
- HL Board 05 für Holzwerkstoffe, Kunststoffe und Harthölzer

Vorteile

Hinweise

R	B	H	S	Ø d	VP	Ident-No.
1,0	12	20	2,0	4,0	2	185378
1,5	12	20	2,0	4,0	2	185379
2,0	12	20	2,0	4,0	2	185380
2,5	12	20	2,0	4,0	6	185850 s
3,0	12	20	2,0	4,0	6	185851 s
4,0	12	20	2,0	4,0	6	185852 s
5,0	12	20	2,0	4,0	6	185853 s
[mm]	[mm]	[mm]	[mm]	[mm]	[St.]	

151545

Ziehklingen-Wendeplatten HW mit 2 Schneidkanten und Radius - Homag (asymmetrische Bohrungsposition, Anti-Weissbruchfase)

Produkt

Zeichnung

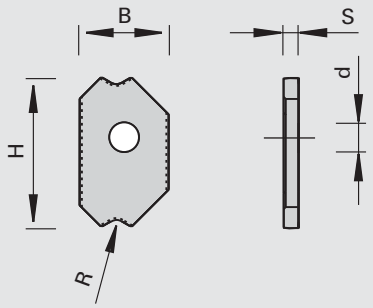

LEUCO topline

LEUCO DUR

Hartmetall [HW]

Maschine / Anwendung
- Kantenanleimmaschinen Homag Flexblade PN21

Ausführung
- asymmetrisches Profil und Bohrungsposition
- Schneidkante mit Anti-Weissbruchfase
- Schneidstoff: HW
- HL Board 05 für Holzwerkstoffe, Kunststoffe und Harthölzer

Vorteile
- kein Auftreten von Weissbruch, auch bei PP-Kanten
- Vermeidung von Nacharbeit

Hinweise

R	B	H	S	Ø d	VP	Ident-No.
1,0	12	20	2,0	4,0	10	185854 s
1,5	12	20	2,0	4,0	10	185855 s
2,0	12	20	2,0	4,0	10	185856 s
2,5	12	20	2,0	4,0	10	185857 s
3,0	12	20	2,0	4,0	10	185858 s
4,0	12	20	2,0	4,0	10	185859 s
5,0	12	20	2,0	4,0	10	185860 s
[mm]	[mm]	[mm]	[mm]	[mm]	[St.]	

132891

Ziehklingen-Halter 1-fach - HOLZ-HER, Aggregat ZK501

Produkt

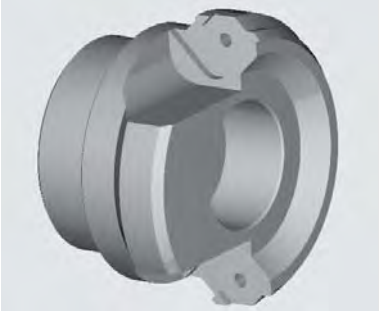

Zeichnung

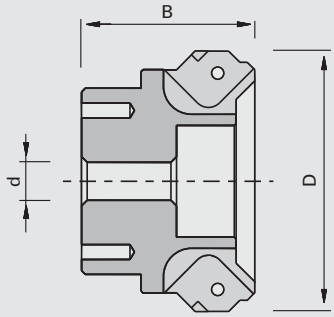

Legierter Werkzeugstahl

Maschine / Anwendung
- Kantenanleimmaschinen HOLZ-HER - Aggregat ZK501
- zur Aufnahme einer Radius- oder Faseziehklinge-Wendeplatte

Ausführung
- Ziehklingen-Halter 1-fach ohne Wendeplatte
- oben und unten einsetzbar
- brüniert

Vorteile

Hinweise

Ø D	B	Ø d	Z	Ident-No.
70	46,5	M12	2	185718
[mm]	[mm]	[mm]		

Ersatzteile	Abmessung	Class-No.	VP	Ident-No.
Rundkopfschrauben	M4x10,5 T15	995195	10	179475
	[mm]		[St.]	

132891

Ziehklingen-Halter 5-fach - HOLZ-HER, Aggregat ZK701

Produkt

Zeichnung

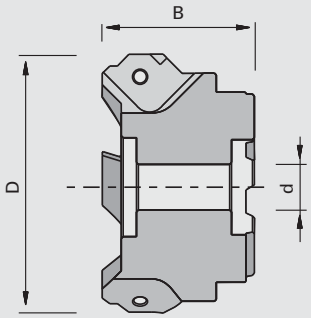

Legierter Werkzeugstahl

Maschine / Anwendung

- Kantenanleimmaschinen HOLZ-HER - Aggregat ZK701
- zur Aufnahme von bis zu fünf Radius- oder Faseziehklingen Wendeplatten

Ausführung

- Ziehklingen-Halter (Revolver) 5-fach ohne Wendeplatten
- brüniert

Vorteile

- individuelle Aufnahme von bis zu fünf unterschiedlichen Zieklingen-Wendeplatten
- sehr gute Eignung bei Fertigung von Losgröße 1, da kein Rüstaufwand
- Erhöhung der Produktivität

Hinweise

- Drehrichtung links ist unten und Drehrichtung rechts ist oben einsetzbar

Ø D	B	Ø d	Z	Ident-No. unten	Ident-No. oben
70	40	12	5	185716	185717
[mm]	[mm]	[mm]			

Ersatzteile	Abmessung	Class-No.	VP	Ident-No.
Rundkopfschrauben	M4x10,5 T15	995195	10	179475
Zahnring	Ø50x9xØ20	997300	1	185719
	[mm]		[St.]	

151586

Ziehklingen-Wendeplatten HW - HOLZ-HER, Aggregat ZK501 / ZK701 (Anti-Weissbruchfase)

Produkt

Zeichnung

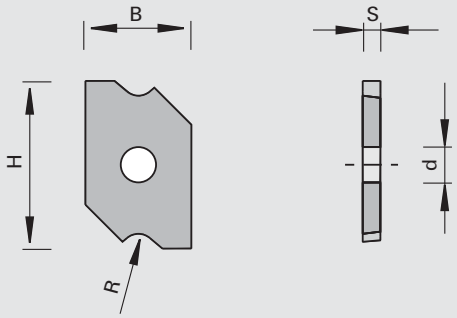

Hartmetall [HW]

Maschine / Anwendung

- Kantenanleimmaschinen HOLZ-HER - Aggregat ZK501 / ZK701
- für den Einsatz in Ziehklingen-Halter (Revolver)

Ausführung

- Schneidkante mit Anti-Weissbruchfase
- Schneidstoff: HW
- HL Board 06 für Holzwerkstoffe, Kunststoffe und Harthölzer

Vorteile

- kein Auftreten von Weissbruch, auch bei PP-Kanten
- Vermeidung von Nacharbeit

Hinweise

- Drehrichtung links ist unten und Drehrichtung rechts ist oben einsetzbar

R	B	H	S	VP	Ident-No. [L]	Ident-No. [R]
1,0	12	19	2,0	6	185720 s	185721 s
1,3	12	19	2,0	6	185722 s	185723 s
2,0	12	19	2,0	2	185724	185725
3,0	12	19	2,0	6	185726 s	185727 s
[mm]	[mm]	[mm]	[mm]	[St.]		

Fase◁	B	H	S	VP	Ident-No. [L]	Ident-No. [R]
10	12	19	2,0	6	185728 s	185729 s
45	12	19	2,0	6	185730 s	185731 s
[°]	[mm]	[mm]	[mm]	[St.]		

151555

Multi-Ziehklingen-Wechselplatten HW - HOLZ-HER, Aggregat ZK502

Produkt

Zeichnung

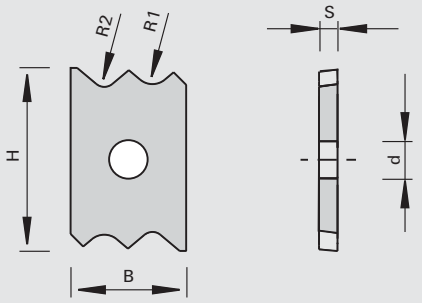

Hartmetall [HW]

Maschine / Anwendung

- Kantenanleimmaschinen HOLZ-HER Aggregat ZK502
- für den Einsatz in Ziehklingen-Haltern
- zum Nachputzen / Abziehen von Standard Anleimerkanten wie PP / PVC / ABS

Ausführung

- 2 verschiedene Radiuskombinationen in einer Ziehklinge
- Schneidstoff: HW
- HL-Board 05 für Holzwerkstoffe, Kunststoffe und Harthölzer

Vorteile

Hinweise

- Drehrichtung rechts wird oben eingesetzt
- Drehrichtung links wird unten eingesetzt

R1	R2	B	H	S	Ø d	VP	Ident-No. [L]	Ident-No. [R]
2,0	1,3	12	19	2,0	4,0	2	186887	186788
[mm]	[mm]	[mm]	[mm]	[mm]	[mm]	[St.]		

151555

Ziehklingen-Wendeplatten HW mit 2 Schneidkanten und Radius - IMA

Produkt

Zeichnung

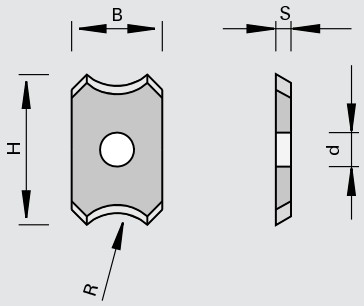

Hartmetall [HW]

Maschine / Anwendung

- Kantenanleimmaschinen IMA
- für den Einsatz in Ziehklingen-Haltern

Ausführung

- Profilauslauf 15 Grad
- Schneidstoff: HW
- HL Board 05 für Holzwerkstoffe, Kunststoffe und Harthölzer

Vorteile

Hinweise

R	B	H	S	Ø d	VP	Ident-No.
0,8	12	20	2,0	4,0	6	184788 s
1,0	12	20	2,0	4,0	2	178856
1,3	12	20	2,0	4,0	6	184791 s
1,5	12	20	2,0	4,0	2	185179
2,0	12	20	2,0	4,0	2	178957
2,5	12	20	2,0	4,0	6	184794 s
3,0	12	20	2,0	4,0	2	178857
[mm]	[mm]	[mm]	[mm]	[mm]	[St.]	

151755

Ziehklingen-Wendeplatten HW mit 2 Schneidkanten und Radius - IMA (Anti-Weissbruchfase)

Produkt

Zeichnung

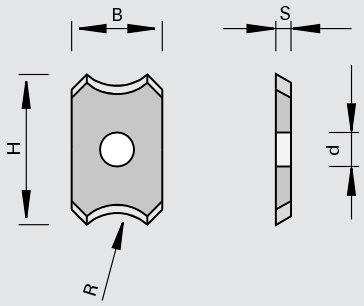

Hartmetall [HW]

Maschine / Anwendung

- Kantenanleimmaschinen IMA
- für den Einsatz in Ziehklingen-Haltern

Ausführung

- Profilauslauf 15 Grad
- Schneidkante mit Anti-Weissbruchfase
- Schneidstoff: HW
- HL Board 05 für Holzwerkstoffe, Kunststoffe und Harthölzer

Vorteile

- kein Auftreten von Weissbruch, auch bei PP-Kanten
- Vermeidung von Nacharbeit

Hinweise

R	B	H	S	Ø d	VP	Ident-No.
0,8	12	20	2,0	4,0	6	184789 s
1,0	12	20	2,0	4,0	6	184790 s
1,3	12	20	2,0	4,0	6	184792 s
1,5	12	20	2,0	4,0	6	184793 s
2,0	12	20	2,0	4,0	2	181236
2,5	12	20	2,0	4,0	6	184795 s
3,0	12	20	2,0	4,0	2	181238
[mm]	[mm]	[mm]	[mm]	[mm]	[St.]	

151586

Ziehklingen-Wendeplatten HW mit 2 Schneidkanten und Radius - IMA (asymmetrisch)

Produkt

Zeichnung

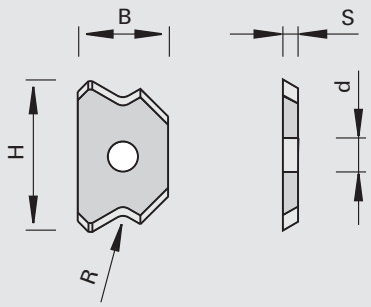

Hartmetall [HW]

Maschine / Anwendung
- Kantenanleimmaschinen IMA
- für den Einsatz in Ziehklingen-Haltern

Ausführung
- asymmetrisches Profil
- Profilauslauf 15 Grad
- Schneidstoff: HW
- HL Board 05 für Holzwerkstoffe, Kunststoffe und Harthölzer

Vorteile

Hinweise

R	B	H	S	Ø d	VP	Ident-No.
0,8	12	20	2,0	4,0	6	184796 s
1,0	12	20	2,0	4,0	6	184798 s
1,3	12	20	2,0	4,0	6	184800 s
1,5	12	20	2,0	4,0	2	184802
2,0	12	20	2,0	4,0	2	184804
2,5	12	20	2,0	4,0	6	184807 s
3,0	12	20	2,0	4,0	2	184809
[mm]	[mm]	[mm]	[mm]	[mm]	[St.]	

151755

Ziehklingen-Wendeplatten HW mit 2 Schneidkanten und Radius - IMA (asymmetrisch, Anti-Weissbruchfase für Hochglanzoptik bei PP/PVC/ABS)

Produkt

Zeichnung

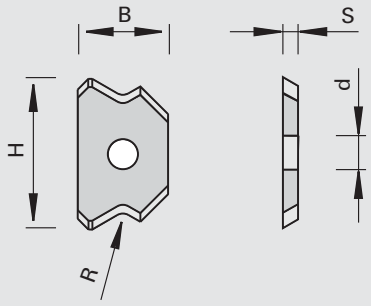

Hartmetall [HW]

Maschine / Anwendung
- Kantenanleimmaschinen IMA
- für den Einsatz in Ziehklingen-Haltern

Ausführung
- asymmetrisches Profil
- Profilauslauf 15 Grad
- Schneidkante mit Anti-Weissbruchfase
- Schneidstoff: HW
- HL Board 05 für Holzwerkstoffe, Kunststoffe und Harthölzer

Vorteile
- kein Auftreten von Weissbruch
- Vermeidung von Nacharbeit
- zur Erzeugung von Hochglanzoptik

Hinweise

R	B	H	S	Ø d	VP	Ident-No.
0,8	12	20	2,0	4,0	6	184797 s
1,0	12	20	2,0	4,0	6	184799 s
1,3	12	20	2,0	4,0	6	184801 s
1,5	12	20	2,0	4,0	2	184803
2,0	12	20	2,0	4,0	2	184806
2,5	12	20	2,0	4,0	6	184808 s
3,0	12	20	2,0	4,0	6	184810 s
[mm]	[mm]	[mm]	[mm]	[mm]	[St.]	

151586 / 151786

Ziehklingen-Wechselplatten HW mit 2 Schneidkanten und Radius - BAZ (topcoat, Anti-Weissbruchfase)

Produkt

Zeichnung

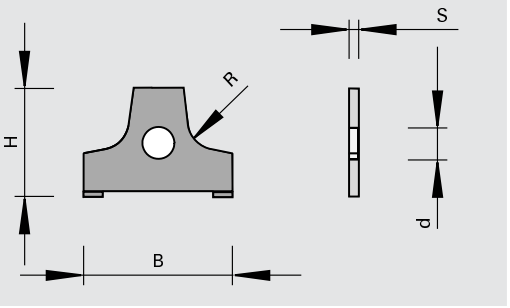

LEUCO DUR

Hartmetall [HW]

Maschine / Anwendung

- Maschinen Homag kombiniert mit Bündigfräsaggregat Nr. 1-056-11-0621

Ausführung

- Profilauslauf 6 Grad
- Schneidstoff: HW
- HL Board 06 für Holzwerkstoffe, Kunststoffe und Harthölzer
- topcoat-Beschichtung
- Schneidkante mit Anti-Weissbruchfase

Vorteile

- kein Auftreten von Weissbruch, auch bei PP-Kanten
- Vermeidung von Nacharbeit

Hinweise

R	B	H	S	Ø d		VP	Ident-No.
1,5	20	11,5	2,0	5,0		2	180025
2,0	20	11,5	2,0	5,0		2	180020
2,5	20	11,5	2,0	5,0		2	180021
3,0	20	11,5	2,0	5,0		2	180022
4,0	20	11,5	2,0	5,0		6	185295 s
[mm]	[mm]	[mm]	[mm]	[mm]		[St.]	

R	B	H	S	Ø d		VP	Ident-No.
1,5	20	11,5	2,0	5,0	topcoat	2	185386
2,0	20	11,5	2,0	5,0	topcoat	2	185387
2,5	20	11,5	2,0	5,0	topcoat	6	185388 s
3,0	20	11,5	2,0	5,0	topcoat	6	185389 s
4,0	20	11,5	2,0	5,0	topcoat	2	185390
[mm]	[mm]	[mm]	[mm]	[mm]		[St.]	

R	B	H	S	Ø d		VP	Ident-No.
1,0	20	11,5	2,0	5,0	topcoat + Anti-Weissbruchfase	6	185159 s
1,5	20	11,5	2,0	5,0	topcoat + Anti-Weissbruchfase	6	185160 s
2,0	20	11,5	2,0	5,0	topcoat + Anti-Weissbruchfase	6	185161 s
2,5	20	11,5	2,0	5,0	topcoat + Anti-Weissbruchfase	6	185162 s
3,0	20	11,5	2,0	5,0	topcoat + Anti-Weissbruchfase	6	185163 s
[mm]	[mm]	[mm]	[mm]	[mm]		[St.]	

151586

Ziehklingen-Wechselplatten HW mit 2 Schneidkanten und Fase (Leimfuge) - BAZ

Produkt

Zeichnung

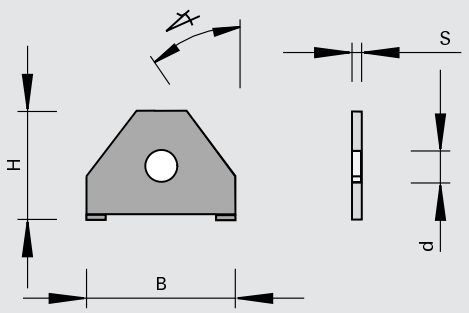

Hartmetall [HW]

Maschine / Anwendung

- Maschinen Homag kombiniert mit Bündigfräsaggregat Nr. 1-056-11-0621

Ausführung

- Schneidstoff: HW
- HL Board 06 für Holzwerkstoffe, Kunststoffe und Harthölzer

Vorteile

Hinweise

Fase∢	B	H	S	Ø d	VP	Ident-No.
3	20	11,5	2,0	5,0	10	180023 s
15	20	11,5	2,0	5,0	10	180210 s
30	20	11,5	2,0	5,0	10	180211 s
45	20	11,5	2,0	5,0	10	185296 s
[°]	[mm]	[mm]	[mm]	[mm]	[St.]	

151586

Spanbrecher HW für Ziehklingen-Wechselplatten

Produkt

Zeichnung

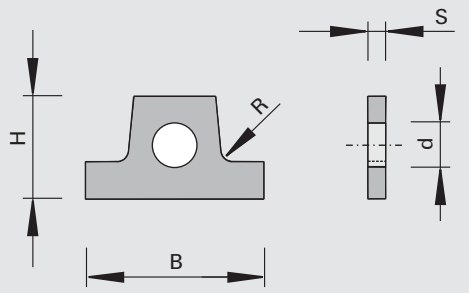

Hartmetall [HW]

Maschine / Anwendung

- Maschinen Homag kombiniert mit Bündigfräsaggregat Nr. 1-056-11-0621

Ausführung

- Profilauslauf 6 Grad
- Schneidstoff: HW
- HL Board 06 für Holzwerkstoffe, Kunststoffe und Harthölzer

Vorteile

Hinweise

R	B	H	S	Ø d	VP	Ident-No.
1,3	20	11,5	2,0	5,0	10	180024 s
[mm]	[mm]	[mm]	[mm]	[mm]	[St.]	

151586

Multi-Ziehklingen-Wechselplatten HW - Homag (Brandt)

Produkt

Zeichnung

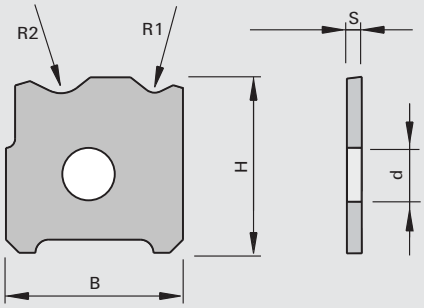

LEUCO DUR

Hartmetall [HW]

Maschine / Anwendung
- Kantenanleimmaschinen Homag (Brandt)
- für den Einsatz in Ziehklingen-Haltern
- zum Nachputzen / Abziehen von Standard Anleimerkanten wie PP / PVC / ABS

Ausführung
- 2 verschiedene Radiuskombinationen in einer Ziehklinge
- Schneidstoff: HW
- HL-Board 06 für Holzwerkstoffe, Kunststoffe und Harthölzer

Vorteile

Hinweise
- Drehrichtung rechts wird oben eingesetzt
- Drehrichtung links wird unten eingesetzt

R1	R2	B	H	S	Ø d	VP	Ident-No. [L]	Ident-No. [R]
1,0	2,0	13,5	13,38	2,0	4,0	2	186451	186450
1,3	2,0	13,5	13,38	2,0	4,0	6	186457 s	186456 s
1,3	3,0	13,5	13,38	2,0	4,0	2	186453	186452
1,5	2,0	13,5	13,38	2,0	4,0	6	186455 s	186454 s
[mm]	[mm]	[mm]	[mm]	[mm]	[mm]	[St.]		

151786

Multi-Ziehklingen-Wechselplatten HW - Anti-Weissbruchfase für Hochglanzoptik bei PP/ PVC/ABS - Homag (Brandt)

Produkt

Zeichnung

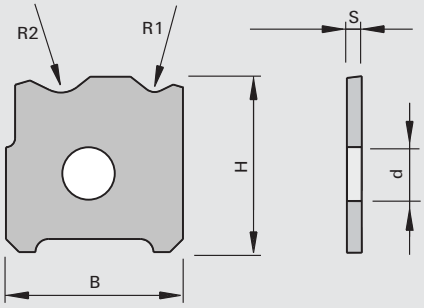

LEUCO topline

LEUCO DUR

Hartmetall [HW]

Maschine / Anwendung
- Kantenanleimmaschinen Homag (Brandt)
- für den Einsatz in Ziehklingen-Haltern
- zum Nachputzen / Abziehen von Standard Anleimerkanten wie PP / PVC / ABS

Ausführung
- 2 verschiedene Radiuskombinationen in einer Ziehklinge
- Schneidkante mit Anti-Weißbruchfase
- Schneidstoff: HW
- HL-Board 06 für Holzwerkstoffe, Kunststoffe und Harthölzer

Vorteile
- kein Auftreten von Weissbruch
- Vermeidung von Nacharbeit
- zur Erzeugung von Hochglanzoptik

Hinweise
- Drehrichtung rechts wird oben eingesetzt
- Drehrichtung links wird unten eingesetzt

R1	R2	B	H	S	Ø d	VP	Ident-No. [L]	Ident-No. [R]
1,0	2,0	13,5	13,38	2,0	4,0	10	186459 s	186458 s
1,3	2,0	13,5	13,38	2,0	4,0	10	186465 s	186464 s
1,3	3,0	13,5	13,38	2,0	4,0	10	186461 s	186460 s
1,5	2,0	13,5	13,38	2,0	4,0	10	186463 s	186462 s
[mm]	[mm]	[mm]	[mm]	[mm]	[mm]	[St.]		

151586

Multi-Ziehklingen-Wechselplatten HW

Produkt

Zeichnung

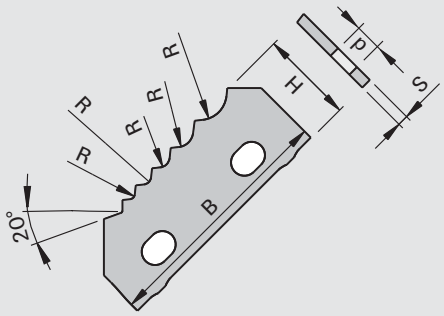

Hartmetall [HW]

Maschine / Anwendung

- Maschinen Homag mit Ziehklingen-Fräsaggregat Type MN 20

Ausführung

- Schneidstoff: HW
- HL Board 06 für Holzwerkstoffe, Kunststoffe und Harthölzer

Vorteile

Hinweise

- Ident-No. [L] ist links unten oder rechts oben einsetzbar
- Ident-No. [R] ist links oben oder rechts unten einsetzbar

R	B	H	S	Ø d		VP	Ident-No. [L]	Ident-No. [R]
20°; 1; 1,5; 2; 3; 5	45,8	17,98	2,0	5,0	Profil: 6-fach	1	180755	180754
45°; 20°; 1; 1,3; 1,5; 2; 3	45,8	17,23	2,0	5,0	Profil: 7-fach	1	186681	186680
[mm]	[mm]	[mm]	[mm]	[mm]		[St.]		

151786

Multi-Ziehklingen-Wechselplatten HW - Anti-Weissbruchfase für Hochglanzoptik bei PP/PVC/ABS

Produkt

Zeichnung

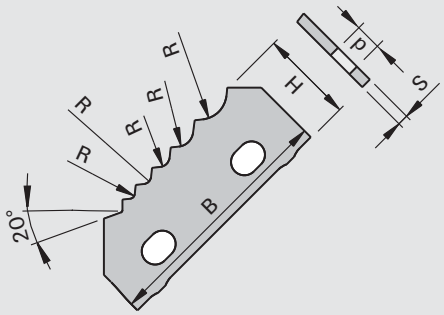

Hartmetall [HW]

Maschine / Anwendung

- Maschinen Homag mit Ziehklingen-Fräsaggregat Type MN 20

Ausführung

- Schneidkante mit Anti-Weissbruchfase
- Schneidstoff: HW
- HL Board 06 für Holzwerkstoffe, Kunststoffe und Harthölzer

Vorteile

- kein Auftreten von Weissbruch, auch bei PP-Kanten
- Vermeidung von Nacharbeit
- zur Erzeugung von Hochglanzoptik

Hinweise

- Ident-No. [L] ist links unten oder rechts oben einsetzbar
- Ident-No. [R] ist links oben oder rechts unten einsetzbar

R	B	H	S	Ø d		VP	Ident-No. [L]	Ident-No. [R]
1; 1,5; 2; 3; 5	45,8	17,98	2,0	5,0	Profil: 6-fach	1	181239	181240
1; 1,5; 2; 2,5; 3	45,8	17,02	2,0	5,0	Profil: 6-fach	1	184670	184669
45°; 20°; 1; 1,3; 1,5; 2; 3	45,8	17,23	2,0	5,0	Profil: 7-fach	1	186683	186682
[mm]	[mm]	[mm]	[mm]	[mm]		[St.]		

151786

TwinBlade Ziehklingen-Wechselplatten HW - Anti-Weissbruchfase - Homag

Produkt

Zeichnung

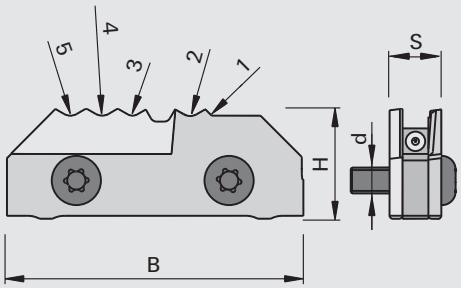

LEUCO topline

LEUCO DUR

Hartmetall [HW]

Maschine / Anwendung

- Maschinen Homag mit Ziehklingen-Fräsaggregat Type PN 21

Ausführung

- Schneidkante mit Anti-Weissbruchfase
- Schneidstoff: HW
- HL Board 06 für Holzwerkstoffe, Kunststoffe und Harthölzer
- topline (polierte Spanfläche und Microschliff der Freifläche)

Vorteile

- kein Auftreten von Weissbruch
- Vermeidung von Nacharbeit
- Hochglanzkanten in Acryl möglich

Hinweise

- Position 1 + 2 TwinBlade
- Position 3 - 5 Hochglanz

R	B	H	S	Ø d		Ident-No. [L]	Ident-No. [R]
1; 2; 1; 1,5; 2	45,8	17	8,0	5,0	topline	185322 o	185323 o
45°; 1,6; 1; 1,6; 2	45,8	17	8,0	5,0	topline	185324 o	185325 o
1; 2; 1; 2; 3	45,8	17	8,0	5,0	topline	185326 o	185327 o
1,5; 2; 45°; 1,5; 2	45,8	17	8,0	5,0	topline	185328 o	185329 o
1,5; 2; 1; 1,5; 2	45,8	17	8,0	5,0	topline	185331 o	185330 o
1; 1,5; 1; 1,5; 2	45,8	17	8,0	5,0	topline	185332 o	185333 o
45°; 2; 1,5; 2; 2	45,8	17	8,0	5,0	topline	185334 o	185335 o
1; 2; 20°; 2; 2,5	45,8	17	8,0	5,0	topline	185336 o	185337 o
1,3; 2; 1; 1,3; 2	45,8	17	8,0	5,0	topline	185338 o	185339 o
1; 2; 20°; 1; 2	45,8	17	8,0	5,0	topline	185340 o	185341 o
2; 2; 45°; 20°; 2	45,8	17	8,0	5,0	topline	185342 o	185343 o
1,3; 2; 20°; 2; 3	45,8	17	8,0	5,0	topline	185344 o	185345 o
1,3; 3; 1,3; 2; 3	45,8	17	8,0	5,0	topline	185346 o	185347 o
1; 1,5; 1; 1,2; 2	45,8	17	8,0	5,0	topline	185348 o	185349 o
1,5; 2,2; 1,5; 2; 3	45,8	17	8,0	5,0	topline	185350 o	185351 o
1; 1,5; 20°; 1,2; 2	45,8	17	8,0	5,0	topline	185352 o	185353 o
45°; 1,6; 2; 1,6; 2	45,8	17	8,0	5,0	topline	185354 o	185779 o
[mm]	[mm]	[mm]	[mm]	[mm]			

Ersatzteile	Abmessung	Class-No.	VP	Ident-No.
Dichtringe	1,78x1,02 NBR872	955510	1	185004
Linsenkopfschrauben	M4x14 T15	995115	1	185005
	[mm]		[St.]	

151786

TwinBlade Ziehklingen-Wechselplatten HW - Anti-Weissbruchfase - IMA

Produkt

Zeichnung

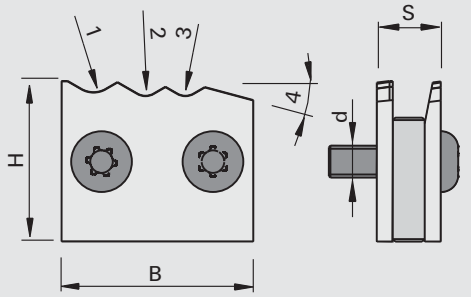

LEUCO topline

LEUCO DUR

Hartmetall [HW]

Maschine / Anwendung

- Maschinen IMA

Ausführung

- Schneidkante mit Anti-Weissbruchfase
- Schneidstoff: HW
- HL Board 06 für Kunststoffe
- topline (polierte Spanfläche und Microschliff der Freifläche)

Vorteile

- kein Auftreten von Weissbruch
- Vermeidung von Nacharbeit
- Hochglanzkanten in Acryl möglich

Hinweise

R	B	H	S	Ø d			Ident-No.	
3; 2; 2; 30°	24	20,1	8,0	5,0	topline	R	80327522	s
3; 2; 2; 30°	24	20,1	8,0	5,0	topline	L	80327255	s
2; 1,5; 1; 45°	24	20,1	8,0	5,0	topline	R	80327183	s
2; 1,5; 1; 45°	24	20,1	8,0	5,0	topline	L	80327184	s
2; 1,2; 1; 45°	24	20,1	8,0	5,0	topline	R	80328447	s
2; 1,2; 1; 45°	24	20,1	8,0	5,0	topline	L	80328448	s
2; 1; 1; 45°	24	20,1	8,0	5,0	topline	R	80337118	s
2; 1; 1; 45°	24	20,1	8,0	5,0	topline	L	80337119	s
1,3; 1; 1; 15°	24	20,1	8,0	5,0	topline	R	80342343	s
1,3; 1; 1; 15°	24	20,1	8,0	5,0	topline	L	80342344	s
3; 1,5; 1,5; 45°	24	20,1	8,0	5,0	topline	L	80343463	s
3; 2,5; 1,5; 45°	24	20,1	8,0	5,0	topline	R	80350594	s
3; 2,5; 1,5; 45°	24	20,1	8,0	5,0	topline	L	80350593	s
2,5; 1,5; 30°	24	20,1	8,0	5,0	topline	R	80355718	s
2,5; 1,5; 30°	24	20,1	8,0	5,0	topline	L	80355719	s
2; 1,5; 1	24	20,1	8,0	5,0	topline	R	80357038	s
2; 1,5; 1	24	20,1	8,0	5,0	topline	L	80357039	s
2; 2; 1; 1	24	20,1	8,0	5,0	topline	R	80356483	s
2; 2; 1; 1	24	20,1	8,0	5,0	topline	L	80357389	s
3; 2; 1; 15°	24	20,1	8,0	5,0	topline	R	80357926	s
3; 2; 1; 15°	24	20,1	8,0	5,0	topline	L	80357927	s
3; 2; 1	24	20,1	8,0	5,0	topline	R	80360627	s
3; 2; 1	24	20,1	8,0	5,0	topline	L	80360628	s
3; 2; 1,5	24	20,1	8,0	5,0	topline	R	80361148	s
3; 2; 1,5	24	20,1	8,0	5,0	topline	L	80361149	s
0,8; 1,5; 1,2; 1,2	24	20,1	8,0	5,0	topline	R	80365346	s
2,5; 1,5; 1,2; 1,2	24	20,1	8,0	5,0	topline	L	80365348	s
2; 2; 1	24	20,1	8,0	5,0	topline	R	80370785	s
2; 2; 1	24	20,1	8,0	5,0	topline	L	80370786	s
[mm]	[mm]	[mm]	[mm]	[mm]				

Ersatzteile	Abmessung	Class-No.	VP	Ident-No.
Linsenkopfschrauben	M4x14 T15	995115	1	185005
	[mm]		[St.]	

151547

Ziehklingen-Wechselplatten HW mit 1 Schneidkante und Fase

Produkt

Zeichnung

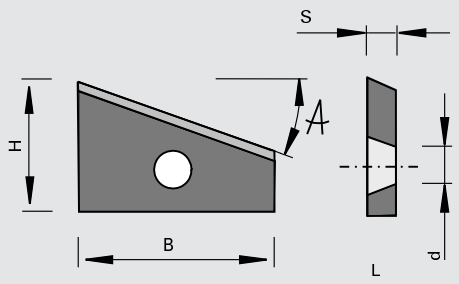

Hartmetall [HW]

Maschine / Anwendung
- Maschinen IMA Aggregate 181.91 und 0.6126 (BAZ) mit 30 mm Breite, Aggregat 08.50 mit 55 mm Breite

Ausführung
- Schneidstoff: HW
- HL Solid 20 für Holzwerkstoffe, Hart- und Weichhölzer

Vorteile

Hinweise

Fase◁	B	H	S	Ø d	VP	Ident-No. [L]	Ident-No. [R]
15	30	22,5	3,0	5,8	2	178859	178858
15	55	25	3,0	5,8	2	178861	178860
[°]	[mm]	[mm]	[mm]	[mm]	[St.]		

Ersatzteile	Abmessung	Class-No.	VP	Ident-No.
Senkkopfschrauben - mit Innentorx	M5x10 T20	995125	10	171236
	[mm]		[St.]	

151547

Leimfugen-Ziehklingen-Wechselplatten (Flächenziehklinge) HW - Homag Aggregat FA10, FA11, FA12

Produkt

Zeichnung

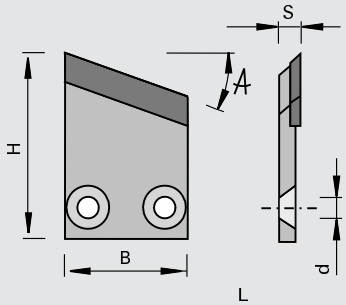

Hartmetall [HW]

Maschine / Anwendung
- Maschinen Homag Aggregat FA10, FA11, FA12

Ausführung
- HW-bestückt
- Schneidstoff: HW
- HL Solid 20 für Holzwerkstoffe, Hart- und Weichhölzer

Vorteile

Hinweise

Fase◁	B	H	S	Ø d	VP	Ident-No. [L]	Ident-No. [R]
15	32	55	4,5	5,8	1	178223	178224
[°]	[mm]	[mm]	[mm]	[mm]	[St.]		

150558

Ziehklingen-Wendeplatten HW mit 3 Schneidkanten - Biesse

Produkt

Zeichnung

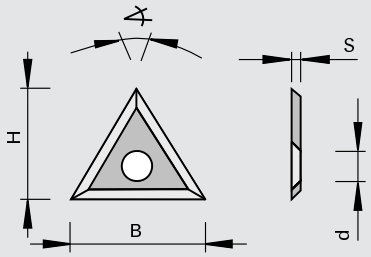

LEUCO DUR

Hartmetall [HW]

Maschine / Anwendung

- Maschinen Biesse-Polymac

Ausführung

- Schneidstoff: HW
- HL Solid 30 für Holzwerkstoffe, Hart- und Weichhölzer

Vorteile

Hinweise

B	H	S	Ø d	Eck◁	LEUCODUR	VP	Ident-No.
22,9	19,8	2,5	6,4	60	HL Solid 30	2	183685 o
[mm]	[mm]	[mm]	[mm]	[°]		[St.]	

150517

Ziehklingen-Wendeplatten HW mit 2 Schneidkanten - IMA

Produkt

Zeichnung

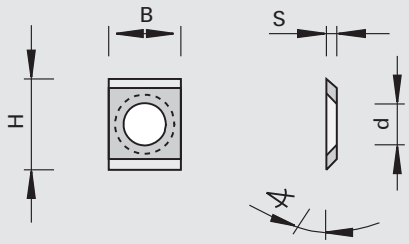

LEUCO DUR

Hartmetall [HW]

Maschine / Anwendung

- Maschinen IMA

Ausführung

- Schneidstoff: HW
- HL Solid 20 für Hart- und Weichhölzer

Vorteile

Hinweise

B	H	S	Ø d	VP	Ident-No.
11	14,3	2,5	6,3	2	184350
[mm]	[mm]	[mm]	[mm]	[St.]	

151515

Flächenziehklingen-Wendeplatten HW mit 4 Schneidkanten - HOLZ-HER

Produkt

Zeichnung

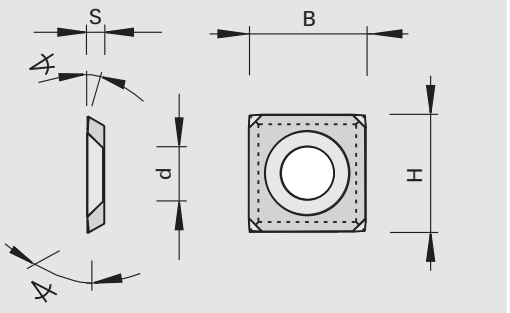

Hartmetall [HW]

Maschine / Anwendung
- Kantenanleimmaschinen HOLZ-HER

Ausführung
- Schneidstoff: HW
- HL Board 05 für Holzwerkstoffe, Kunststoffe und Harthölzer

Vorteile

Hinweise

B	H	S	Ø d	Keil◁	◁	VP	Ident-No.
14	14	2,0	6,4	60	10	10	185180 s
[mm]	[mm]	[mm]	[mm]	[°]	[°]	[St.]	

151586

Ziehklingen-Wechselplatten HW mit 1 Schneidkante und Radius oder Fase - Ott

Produkt

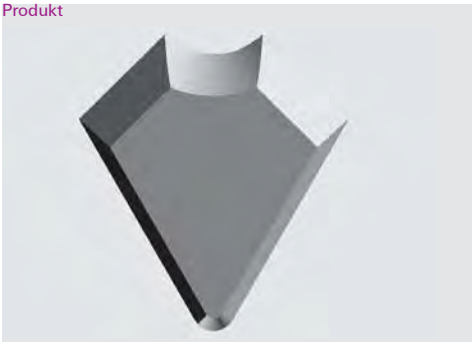

Zeichnung

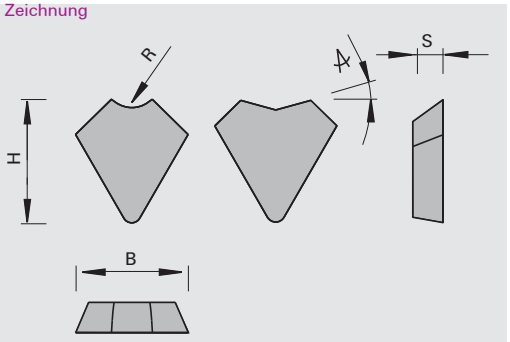

Hartmetall [HW]

Maschine / Anwendung
- Kantenanleimmaschinen Ott

Ausführung
- Profilauslauf 10 Grad
- Schneidstoff: HW
- HL Board 05 für Kunststoffe

Vorteile

Hinweise

R	Fase◁	B	H	S	VP	Ident-No.
1,0		12,29	13,49	3,3	2	185019
2,0		12,29	13,49	3,3	2	185020
3,0		12,29	13,49	3,3	6	185021 s
4,0		12,31	12,69	3,3	6	185022 s
5,0		12,31	12,4	3,3	6	185023 s
	30	12,83	12,86	3,3	2	185024 #
[mm]	[°]	[mm]	[mm]	[mm]	[St.]	

151786

Ziehklingen-Wechselplatten HW mit 1 Schneidkante und Radius oder Fase - poliert, Ott

Produkt

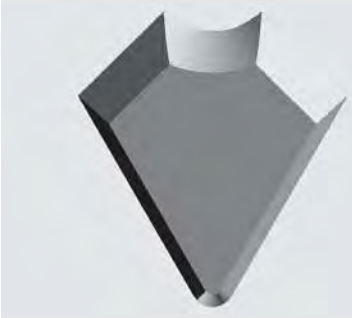

Zeichnung

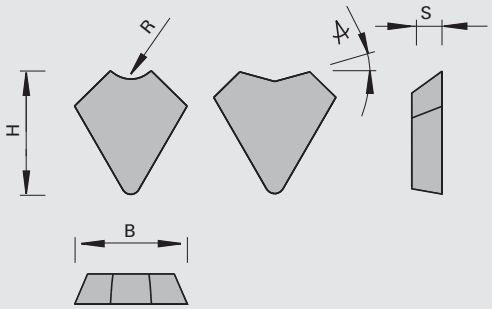

LEUCO topline

LEUCO DUR

Hartmetall [HW]

Maschine / Anwendung

- Kantenanleimmaschinen Ott

Ausführung

- Profilauslauf 10 Grad
- Schneidstoff: HW
- HL Board 05 für Kunststoffe

Vorteile

- weniger Weißbruch
- bessere Spanableitung

Hinweise

R	Fase∢	B	H	S	VP	Ident-No.
1,0		12,29	13,49	3,3	6	186189 &
2,0		12,29	13,49	3,3	6	186190 &
3,0		12,29	13,49	3,3	6	186191 s
4,0		12,31	12,69	3,3	6	186192 s
5,0		12,31	12,4	3,3	6	186193 s
	30	12,83	12,86	3,3	6	186194 s
[mm]	[°]	[mm]	[mm]	[mm]	[St.]	

150503

Rund-Schneidplatten HW

Produkt

Zeichnung

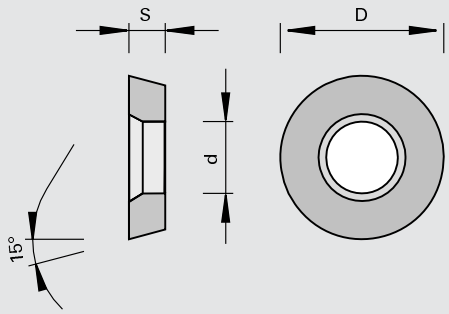

Hartmetall [HW]

Maschine / Anwendung

- für den Einsatz in Stirnfräs-Messerköpfen

Ausführung

- Schneidstoff: HW
- HL Board 03 für Holzwerkstoffe und Kunststoffe

Vorteile

- extrem lange Standwege

Hinweise

- Verpackungseinheit 10 Stück

Ø D	S	Ø d	Ident-No.
11	4,0	5,0	173396
[mm]	[mm]	[mm]	

153301

Sägezähne HW für Kreissägeblätter - mit Lotbeschichtung

Produkt

Zeichnung

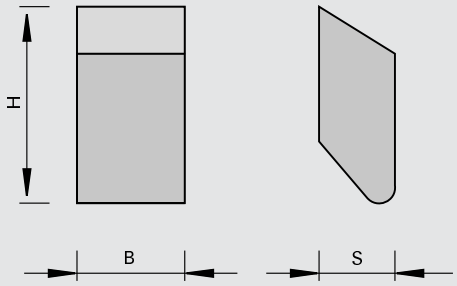

LEUCO DUR

Hartmetall [HW]

Maschine / Anwendung

Ausführung
- lot-beschichtet
- Schneidstoff: HW
- HL Board 06 für Holzwerkstoffe, MDF, Kunststoffe, Spanplatten und Exotenhölzer
- HL Solid 15 für Holzwerkstoffe und Harthölzer
- HL Solid 20 für Hart- und Weichhölzer

Vorteile
- einfaches Löten im Service durch Lotbeschichtung

Hinweise
- Verpackungseinheit 500 Stück

B	H	S	LEUCODUR	Ident-No.	
2,7	7,1	2,0	HL Board 06	177493	s
2,8	8,0	2,3	HL Solid 15	177500	s
3,6	8,0	2,3	HL Board 06	177494	
4,2	10,5	3,5	HL Solid 15	177501	
4,3	10,5	3,0	HL Board 06	177496	
4,5	8,0	2,3	HL Board 06	177495	
5,0	10,5	3,0	HL Board 06	177497	
5,0	10,5	3,5	HL Solid 15	80318077	s
5,4	10,5	3,0	HL Board 06	177498	
5,6	10,5	4,0	HL Solid 20	80369454	s
5,8	10,5	3,5	HL Solid 25	80325122	s
6,0	10,5	3,5	HL Solid 15	80304506	s
6,0	10,5	4,0	HL Solid 15	80352231	s
6,0	12,5	4,0	HL Solid 15	80225542	s
6,0	12,5	4,0	HL Solid 15	177586	
6,0	12,5	4,0	HL Solid 25	80356362	s
6,0	13	4,0	HL Solid 15	80344985	s
6,5	10,5	3,5	HL Solid 15	80357275	s
6,5	12,5	3,0	HL Solid 15	80373746	s
6,5	13	4,0	HL Solid 15	80344986	s
6,8	12,5	4,0	HL Board 06	177499	
7,5	10,5	3,5	HL Solid 25	80325124	s
7,5	12,5	3,0	HL Solid 15	80373745	s
7,5	12,5	4,0	HL Solid 15	80282311	s
7,5	13	4,0	HL Solid 15	80363992	s
[mm]	[mm]	[mm]			

332121

Streifenhobelmesser HS

Produkt

Zeichnung

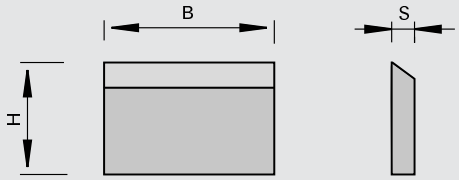

Hochleistungsschnellschnittstahl [HS]

Maschine / Anwendung

- für den Einsatz in Hobel-Messerköpfen

Ausführung

- Schneidstoff: Hochleistungs-schnellschnittstahl (HS 18%) zur Bearbeitung von Weichhölzern
- Keilwinkel 40°

Vorteile

Hinweise

- aus Sicherheitsgründen immer gewichtsgleiche Messer und Stützplatten (Verpackungseinheit VE) gegenüberliegend montieren!

B	H	S	VP	Ident-No.	
60	30	3,0	2	160593	
80	30	3,0	2	160594	
100	30	3,0	2	055647	
110	30	3,0	2	160595	s
120	30	3,0	2	160596	
130	30	3,0	2	006139	
150	30	3,0	2	160597	
170	30	3,0	2	160598	
180	30	3,0	2	160599	
210	30	3,0	2	160600	
230	30	3,0	2	160601	
260	30	3,0	2	006485	
310	30	3,0	2	160602	
310	35	3,0	2	165310	
320	30	3,0	2	160603	
320	35	3,0	2	165311	s
330	30	3,0	2	160604	s
330	35	3,0	2	165312	
360	30	3,0	2	160605	s
360	35	3,0	2	165313	s
400	30	3,0	2	165307	
400	35	3,0	2	165314	s
410	30	3,0	2	006486	
410	35	3,0	2	006487	
450	30	3,0	2	160606	s
450	35	3,0	2	165315	s
460	30	3,0	2	160607	s
460	35	3,0	2	165316	s
500	30	3,0	2	165308	
500	35	3,0	2	165317	
510	30	3,0	2	006488	
510	35	3,0	2	006489	
600	30	3,0	2	165309	s
600	35	3,0	2	165318	s
610	30	3,0	2	006490	
610	35	3,0	2	006491	
630	30	3,0	2	160608	
630	35	3,0	2	165319	
635	35	3,0	2	165320	s
640	30	3,0	2	160609	
640	35	3,0	2	165321	
700	35	3,0	2	165322	s
[mm]	[mm]	[mm]	[St.]		

B	H	S	VP	Ident-No.
710	30	3,0	2	160610 s
710	35	3,0	2	165323 s
740	35	3,0	2	165324 s
810	30	3,0	2	160612
810	35	3,0	2	165325
840	30	3,0	2	160613 s
1050	25	3,0	2	185843 s
1050	30	3,0	2	176331
1050	35	3,0	2	176332
[mm]	[mm]	[mm]	[St.]	

332121

Streifenhobelmesser HS für Hydro und Jointen

Produkt

Zeichnung

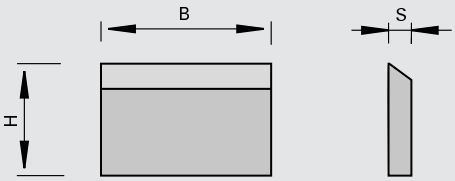

Hochleistungsschnellschnittstahl [HS]

Maschine / Anwendung

- für den Einsatz in Hydro-Hobel-Messerköpfen

Ausführung

- Schneidstoff: HS zur Bearbeitung von Weichhölzern
- Keilwinkel 30° zum Jointen
- topcoat-Beschichtung

Vorteile

- exakter Rundlauf durch das Schleifen der Messer im Hydro-Hobel-Messerkopf und das anschließende Jointen in der Maschine

Hinweise

- aus Sicherheitsgründen immer gewichtsgleiche Messer und Stützplatten (Verpackungseinheit VE) gegenüberliegend montieren!

B	H	S	VP	Ident-No.
130	30	3,0	2	182759 o
150	30	3,0	2	182760 o
170	30	3,0	2	182761 o
180	30	3,0	2	182762 o
190	30	3,0	2	182763 o
210	30	3,0	2	182764 o
230	30	3,0	2	182765 o
240	30	3,0	2	182766 o
270	30	3,0	2	182767 o
310	30	3,0	2	182768 o
[mm]	[mm]	[mm]	[St.]	

B	H	S		VP	Ident-No.
130	30	3,0	topcoat	10	186007 s
150	30	3,0	topcoat	10	186008 s
170	30	3,0	topcoat	10	186009 s
180	30	3,0	topcoat	10	186010 s
190	30	3,0	topcoat	10	186011 s
210	30	3,0	topcoat	10	186012 s
230	30	3,0	topcoat	10	186013 s
240	30	3,0	topcoat	10	186014 s
270	30	3,0	topcoat	10	186015 s
310	30	3,0	topcoat	10	186016 s
[mm]	[mm]	[mm]		[St.]	

132121

Streifenhobelmesser HW

Produkt

Zeichnung

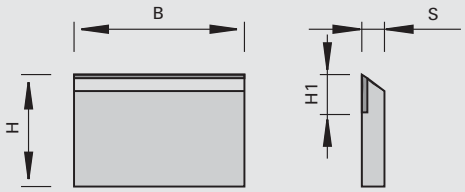

LEUCO DUR

Hartmetall [HW]

Maschine / Anwendung

- für den Einsatz in Hobel-Messerköpfen

Ausführung

- Schneidstoff: HW-bestückt zur Bearbeitung von Harthölzern

Vorteile

Hinweise

- aus Sicherheitsgründen immer gewichtsgleiche Messer und Stützplatten (Verpackungseinheit VE) gegenüberliegend montieren!

B	H	S	H1	VP	Ident-No.
60	30	3,0	11	2	160586
80	30	3,0	11	2	006204
100	30	3,0	11	2	006205
110	30	3,0	11	2	165329 o
120	30	3,0	11	2	006206 o
130	30	3,0	11	2	006207
150	30	3,0	11	2	006208
170	30	3,0	11	2	006209
180	30	3,0	11	2	055649
210	30	3,0	11	2	006210 o
230	30	3,0	11	2	160588
240	30	3,0	11	2	182641
260	30	3,0	11	2	160589 o
310	30	3,0	11	2	055648
310	35	3,0	11	2	165338 o
320	30	3,0	11	2	165330 o
320	35	3,0	11	2	165339 o
330	30	3,0	11	2	165331 o
330	35	3,0	11	2	165340 o
360	30	3,0	11	2	165332 o
360	35	3,0	11	2	165341 o
400	35	3,0	11	2	165342 o
410	30	3,0	11	2	006211
410	35	3,0	11	2	165343 o
450	30	3,0	11	2	165333 o
450	35	3,0	11	2	165344 o
460	30	3,0	11	2	165334 o
460	35	3,0	11	2	165345 o
500	35	3,0	11	2	165346 o
510	30	3,0	11	2	006212
510	35	3,0	11	2	165347 o
600	35	3,0	11	2	165348 o
610	30	3,0	11	2	006704 o
610	35	3,0	11	2	165349 o
630	30	3,0	11	2	165335 o
630	35	3,0	11	2	165350 o
635	35	3,0	11	2	165351 o
640	30	3,0	11	2	165336 o
640	35	3,0	11	2	165352 o
700	35	3,0	11	2	165353 o
710	30	3,0	11	2	160590 o
710	35	3,0	11	2	165354 o
[mm]	[mm]	[mm]	[mm]	[St.]	

B	H	S	H1	VP	Ident-No.
740	30	3,0	11	2	165337 o
740	35	3,0	11	2	165355 o
810	30	3,0	11	2	160592
810	35	3,0	11	2	165356 o
[mm]	[mm]	[mm]	[mm]	[St.]	

332121

Wendemesser HS mit 2 Schneidkanten - Weinig

Produkt

Zeichnung

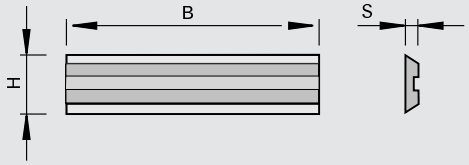

Hochleistungsschnellschnittstahl [HS]

Maschine / Anwendung

- für den Einsatz in Hobel-Messerköpfen Weinig Centrolock zum Hobeln von Weichhölzern

Ausführung

- Schneidstoff: Hochleistungsschnellschnittstahl (HS 18%) zur Bearbeitung von Weichhölzern

Vorteile

- hohe Hobelqualität bei langen Standwegen

Hinweise

B	H	S	VP	Ident-No.
20	16	3,0	2	184334 o
60	16	3,0	2	184335 o
80	16	3,0	2	184336 o
100	16	3,0	2	184337 o
130	16	3,0	2	184338
150	16	3,0	2	184339 o
170	16	3,0	2	184340
180	16	3,0	2	184341 o
190	16	3,0	2	184342 o
210	16	3,0	2	184343 o
230	16	3,0	2	184344 o
240	16	3,0	2	184345
260	16	3,0	2	184346 o
270	16	3,0	2	184347 o
285	16	3,0	2	184331 o
310	16	3,0	2	184348 o
460	16	3,0	2	184349 o
[mm]	[mm]	[mm]	[St.]	

150517

Wendemesser HW mit 2 Schneidkanten - Weinig

Produkt

Zeichnung

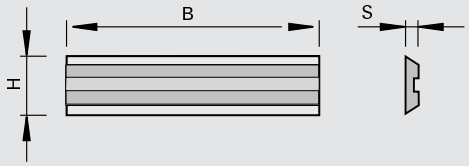

Hartmetall [HW]

Maschine / Anwendung

- für den Einsatz in Hobel-Messerköpfen Weinig Centrolock zum Hobeln von Harthölzern und MDF

Ausführung

- Schneidstoff: HW
- HL Solid 20 für Hart- und Weichhölzer

Vorteile

- hohe Hobelqualität bei langen Standwegen

Hinweise

B	H	S	VP	Ident-No.
20	16	3,0	2	181593 o
60	16	3,0	2	181594 o
80	16	3,0	2	181595 o
100	16	3,0	2	181596 o
130	16	3,0	2	181597
150	16	3,0	2	181598 o
170	16	3,0	2	181599
180	16	3,0	2	181600 o
190	16	3,0	2	181601 o
210	16	3,0	2	181602 o
230	16	3,0	2	181603 o
240	16	3,0	2	181604
260	16	3,0	2	181605 o
270	16	3,0	2	181606 o
285	16	3,0	2	186575 o
310	16	3,0	2	181607 o
460	16	3,0	2	181608 o
[mm]	[mm]	[mm]	[St.]	

332751

Wendemesser HS mit 2 Schneidkanten - Tersa

Produkt

Zeichnung

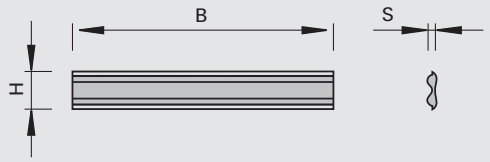

Hochleistungsschnellschnittstahl [HS]

Maschine / Anwendung

- für den Einsatz in Tersa Hobel-Messerköpfen

Ausführung

- Schneidstoff: HS für Weichhölzer

Vorteile

Hinweise

B	H	S	VP	Ident-No.	
60	10	2,3	2	175305	o
80	10	2,3	2	175307	o
90	10	2,3	2	175308	o
100	10	2,3	2	175309	o
110	10	2,3	2	175310	o
120	10	2,3	2	175311	o
130	10	2,3	2	175312	o
140	10	2,3	2	175313	o
150	10	2,3	2	175314	o
160	10	2,3	2	175315	o
170	10	2,3	2	175316	o
180	10	2,3	2	175317	o
185	10	2,3	2	175318	o
190	10	2,3	2	175319	o
200	10	2,3	2	175320	o
210	10	2,3	2	175321	o
220	10	2,3	2	175322	o
230	10	2,3	2	175323	o
240	10	2,3	2	175324	o
250	10	2,3	2	175325	o
260	10	2,3	2	175326	o
265	10	2,3	2	175327	o
270	10	2,3	2	175328	o
280	10	2,3	2	175329	o
300	10	2,3	2	175331	o
310	10	2,3	2	175332	
320	10	2,3	2	175334	o
330	10	2,3	2	175335	o
350	10	2,3	2	175337	o
360	10	2,3	2	175338	o
400	10	2,3	2	175342	o
410	10	2,3	2	175343	
420	10	2,3	2	175344	o
430	10	2,3	2	175345	o
450	10	2,3	2	175347	o
500	10	2,3	2	175352	o
510	10	2,3	2	175353	
520	10	2,3	2	175354	
530	10	2,3	2	175355	o
540	10	2,3	2	175356	o
610	10	2,3	2	175363	o
630	10	2,3	2	175365	
635	10	2,3	2	175366	o
640	10	2,3	2	175368	
650	10	2,3	2	175369	o
[mm]	[mm]	[mm]	[St.]		

132751

Wendemesser HW mit 2 Schneidkanten - Tersa

Produkt

Zeichnung

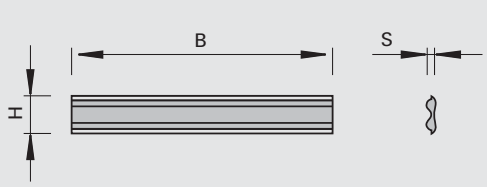

LEUCO DUR

Hartmetall [HW]

Maschine / Anwendung

- für den Einsatz in Tersa Hobel-Messerköpfen

Ausführung

- Schneidstoff: HW für Hart- und Exotenhölzer

Vorteile

- optimale Präzision da bis B=650 mm in einem Stück gefertigt

Hinweise

B	H	S	VP	Ident-No.
60	10	2,3	2	175205 o
70	10	2,3	2	175206 o
80	10	2,3	2	175207 o
90	10	2,3	2	175208 o
100	10	2,3	2	175209 o
110	10	2,3	2	175210 o
120	10	2,3	2	175211 o
130	10	2,3	2	175212 o
140	10	2,3	2	175213 o
150	10	2,3	2	175214 o
160	10	2,3	2	175215 o
170	10	2,3	2	175216 o
180	10	2,3	2	175217 o
185	10	2,3	2	175218 o
190	10	2,3	2	175219 o
200	10	2,3	2	175220 o
210	10	2,3	2	175221 o
220	10	2,3	2	175222 o
230	10	2,3	2	175223 o
240	10	2,3	2	175224 o
250	10	2,3	2	175225 o
260	10	2,3	2	175226 o
265	10	2,3	2	175227 o
270	10	2,3	2	175228 o
280	10	2,3	2	175229 o
290	10	2,3	2	175230 o
300	10	2,3	2	175231 o
310	10	2,3	2	175232 o
315	10	2,3	2	175233 o
320	10	2,3	2	175234 o
330	10	2,3	2	175235 o
340	10	2,3	2	175236 o
350	10	2,3	2	175237 o
360	10	2,3	2	175238 o
370	10	2,3	2	175239 o
380	10	2,3	2	175240 o
390	10	2,3	2	175241 o
400	10	2,3	2	175242 o
410	10	2,3	2	175243 o
420	10	2,3	2	175244 o
430	10	2,3	2	175245 o
440	10	2,3	2	175246 o
450	10	2,3	2	175247 o
460	10	2,3	2	175248 o
[mm]	[mm]	[mm]	[St.]	

B	H	S	VP	Ident-No.
470	10	2,3	2	175249 o
480	10	2,3	2	175250 o
490	10	2,3	2	175251 o
500	10	2,3	2	175252 o
510	10	2,3	2	175253
520	10	2,3	2	175254 o
530	10	2,3	2	175255 o
540	10	2,3	2	175256 o
550	10	2,3	2	175257 o
560	10	2,3	2	175258 o
570	10	2,3	2	175259 o
580	10	2,3	2	175260 o
590	10	2,3	2	175261 o
600	10	2,3	2	175262 o
610	10	2,3	2	175263 o
620	10	2,3	2	175264 o
630	10	2,3	2	175265 o
635	10	2,3	2	175266 o
640	10	2,3	2	175268 o
650	10	2,3	2	175269 o
[mm]	[mm]	[mm]	[St.]	

332121

Wendemesser HS mit 2 Schneidkanten - Centrostar, Centrofix, Quickfix

Produkt

Zeichnung

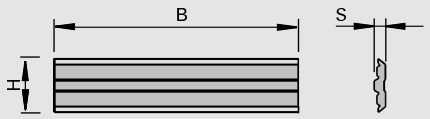

Hochleistungsschnellschnittstahl [HS]

Maschine / Anwendung

- für den Einsatz in Hobel-Messerkopfsysteme Centrostar, Centrofix und Quickfix zum Hobeln von Weichhölzern

Ausführung

- Schneidstoff: HS für Weichhölzer
- durchmesserkonstant

Vorteile

- hohe Hobelqualität bei langen Standwegen

Hinweise

B	H	S	VP	Ident-No.
80	12	2,7	4	182769 o
100	12	2,7	4	182770 o
130	12	2,7	4	182771 o
150	12	2,7	4	182772 o
170	12	2,7	4	182773 o
180	12	2,7	4	182774 o
190	12	2,7	4	182775 o
210	12	2,7	4	182776 o
230	12	2,7	4	182777 o
240	12	2,7	4	182778 o
310	12	2,7	4	182779 o
410	12	2,7	4	182780 o
520	12	2,7	4	182781 o
510	12	2,7	4	182782 o
640	12	2,7	4	182783 o
[mm]	[mm]	[mm]	[St.]	

150517

Wendemesser HW mit 2 Schneidkanten - Centrostar, Centrofix, Quickfix

Produkt

Zeichnung

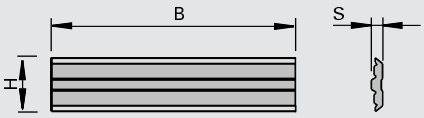

Hartmetall [HW]

Maschine / Anwendung

- für den Einsatz in Hobel-Messerkopfsysteme Centrostar, Centrofix und Quickfix zum Hobeln von Harthölzern und MDF

Ausführung

- Schneidstoff: HW
- HL Solid 20 für Hart- und Exotenhölzer
- durchmesserkonstant

Vorteile

- hohe Hobelqualität bei langen Standwegen

Hinweise

- ab einer Länge von 630 mm kann die Breite aus mehreren Messern zusammengesetzt sein

B	H	S	VP	Ident-No.
100	12	2,7	2	182784 o
130	12	2,7	2	182785 o
150	12	2,7	2	182786 o
170	12	2,7	2	182787 o
180	12	2,7	2	182788 o
190	12	2,7	2	182789 o
210	12	2,7	2	182790 o
230	12	2,7	2	182791 o
240	12	2,7	2	182792 o
410	12	2,7	2	182793 o
510	12	2,7	2	182794 o
640	12	2,7	2	182795 o
[mm]	[mm]	[mm]	[St.]	

150613 / 150617

Wendemesser HW mit 2 Schneidkanten - Versofix

Produkt

Zeichnung

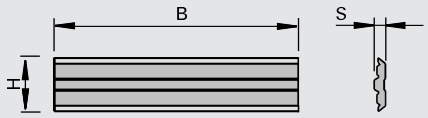

Hartmetall [HW]

Maschine / Anwendung

- für den Einsatz in Hobel-Messerkopfsysteme Versofix zum Hobeln von Harthölzern und MDF

Ausführung

- Schneidstoff: HW
- HL Board 03 für Holzwerkstoffe
- HL Solid 20 für Hart- und Weichhölzer
- durchmesserkonstant

Vorteile

- hohe Hobelqualität bei langen Standwegen

Hinweise

- topcoat-Beschichtung möglich

B	H	S	LEUCODUR	VP	Ident-No.
20	5,5	1,1	HL Board 03	2	186244 s
20	5,5	1,1	HL Solid 20	2	186245 s
20	10	1,5	HL Board 03	2	186246 s
20	10	1,5	HL Solid 20	2	186247 s
30	6,5	1,1	HL Board 03	2	186248 s
30	6,5	1,1	HL Solid 20	2	186249 s
30	10	1,5	HL Board 03	2	186250 s
30	10	1,5	HL Solid 20	2	186251 s
50	6,5	1,1	HL Board 03	2	186252 s
50	6,5	1,1	HL Solid 20	2	186253 s
50	10	1,5	HL Board 03	2	186254 s
50	10	1,5	HL Solid 20	2	186256 s
[mm]	[mm]	[mm]		[St.]	

150535

Mini-Wendeplatten HW mit 2 Schneidkanten

Produkt

Zeichnung

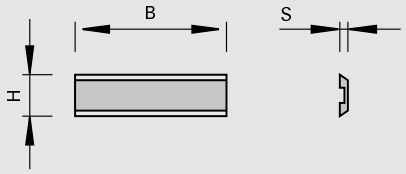

LEUCO DUR

Hartmetall [HW]

Maschine / Anwendung

- für den Einsatz in Schaftmesserköpfen

Ausführung

- Schneidstoff: HW
- HL Board 05 für Holzwerkstoffe, Kunststoffe und Harthölzer

Vorteile

Hinweise

B	H	S	VP	Ident-No.
12	5,5	1,1	10	162670
20	5,5	1,1	10	160623
40	5,5	1,1	10	160674
50	5,5	1,1	10	163572
[mm]	[mm]	[mm]	[St.]	

150535

Mini-Wendeplatten HW mit 2 Schneidkanten, stirnseitig freigeschliffen

Produkt

Zeichnung

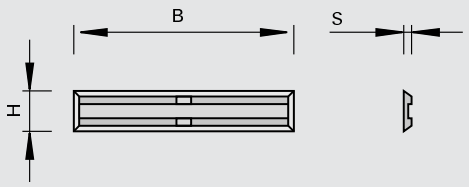

Hartmetall [HW]

Maschine / Anwendung
- für den Einsatz in Schaftmesserköpfen

Ausführung
- Schneidstoff: HW
- HL Board 05 für Holzwerkstoffe, Kunststoffe und Harthölzer

Vorteile

Hinweise

B	H	S	VP	Ident-No.
12	5,5	1,1	10	168696
20	4,1	1,1	10	173480
20	5,5	1,1	10	173481
25	5,5	1,1	10	173793
30	5,5	1,1	10	173482
50	5,5	1,1	10	173483
[mm]	[mm]	[mm]	[St.]	

150535

Mini-Wendeplatten HW mit 2 Schneidkanten, stirnseitig schräg

Produkt

Zeichnung

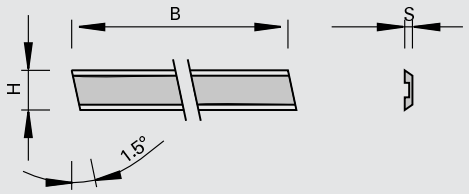

Hartmetall [HW]

Maschine / Anwendung
- CNC-Bearbeitungszentren
- für den Einsatz in Schaftmesserköpfen

Ausführung
- Schneidstoff: HW
- HL Board 05 für Holzwerkstoffe, Kunststoffe und Harthölzer

Vorteile

Hinweise

B	H	S	VP	Ident-No.
39,8	5,5	1,1	10	163211 o
[mm]	[mm]	[mm]	[St.]	

Mini-Wendeplatten mit 2 Schneidkanten - für Hobel-Messerköpfe mit Fliehkraftspannung

Produkt

Zeichnung

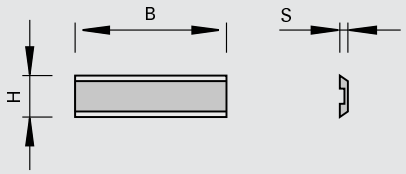

Hochleistungsschnellschnittstahl [HS]

Maschine / Anwendung

- für den Einsatz in Hobel-Messerköpfe mit Fliehkraft-spannung

Ausführung

- Schneidstoff: HS-TRI oder HW

Vorteile

Hinweise

Wendemesser	B	Schneidstoff	Class-No.	VP	Ident-No.
	60	HS-TRI	332121	2	70469707 o
	80	HS-TRI	332121	2	70469708 o
	100	HS-TRI	332121	2	70469710 o
	120	HS-TRI	332121	2	70469712 o
	130	HS-TRI	332121	2	70469713 o
	136	HS-TRI	332121	2	70469736 o
	140	HS-TRI	332121	2	70469714 o
	150	HS-TRI	332121	2	70469715 o
	160	HS-TRI	332121	2	70469716 o
	180	HS-TRI	332121	2	70469718 o
	186	HS-TRI	332121	2	70469786 o
	190	HS-TRI	332121	2	70469719 o
	200	HS-TRI	332121	2	70469720 o
	210	HS-TRI	332121	2	70469721 o
	220	HS-TRI	332121	2	70469722 o
	230	HS-TRI	332121	2	70469723 o
	240	HS-TRI	332121	2	70469724 o
	260	HS-TRI	332121	2	70469726 o
	300	HS-TRI	332121	2	70469730 o
	310	HS-TRI	332121	2	70469731 o
	400	HS-TRI	332121	2	70469740 o
	410	HS-TRI	332121	2	70469741 o
	430	HS-TRI	332121	2	70469743 o
	500	HS-TRI	332121	2	70469750 o
	510	HS-TRI	332121	2	70469751 o
	610	HS-TRI	332121	2	70469761 o
	630	HS-TRI	332121	2	70469763 o
	640	HS-TRI	332121	2	70469764 o
	710	HS-TRI	332121	2	70469771 o
	1350	HS-TRI	332121	2	70469798 o
	[mm]			[St.]	

Wendemesser	B	Schneidstoff	Class-No.	VP	Ident-No.
	80	HW	132121	2	70469908 o
	100	HW	132121	2	70469910 o
	120	HW	132121	2	70469912 o
	130	HW	132121	2	70469953 o
	140	HW	132121	2	70469914 o
	150	HW	132121	2	70469915 o
	160	HW	132121	2	70469916 o
	180	HW	132121	2	70469918 o
	200	HW	132121	2	70469920 o
	210	HW	132121	2	70469921 o
	[mm]			[St.]	

Wendemesser	B	Schneidstoff	Class-No.	VP	Ident-No.
	220	HW	132121	2	70469922 o
	230	HW	132121	2	70469923 o
	240	HW	132121	2	70469924 o
	250	HW	132121	2	70469925 o
	260	HW	132121	2	70469926 o
	300	HW	132121	2	70469930 o
	610	HW	132121	2	70469999 o
	[mm]			[St.]	

150549

Handhobel-Wendeplatten HW mit 2 Schneidkanten, stirnseitig schräg

Produkt

Zeichnung

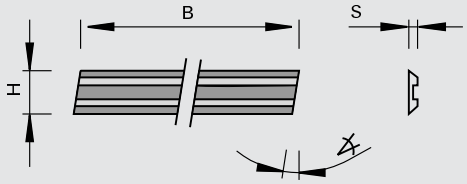

LEUCO DUR

Hartmetall [HW]

Maschine / Anwendung

- Handhobelmaschinen

Ausführung

- Schneidstoff: HW
- HL Solid 40 für Hart- und Weichhölzer

Vorteile

Hinweise

- Ident-No. 166381 kann nur im Original ELU Spannelement eingesetzt werden
- Verpackungseinheit 10 Stück

B	H	S	Frei∢ 1		VP	Ident-No.
75,5	5,5	1,1	1,5	AEG HTH 75, Bosch 0590, P400, 1590, 1591, Festo REP 75, Haffner FH 222, HOLZ-HER 2223, 2286, 2320, Kress Jet Star 6701, Mafell HU 75, Metabo 6375, Scheer MH 80, MH 75/3, Skil 98 H	10	162439
75,7	5,5	1,2	8	Black&Decker DN 750	10	166079 o
80,5	5,9	1,2	8	ELU MFF 80	10	166381
82	5,5	1,1	3	AEG, Fein, Haffner, Hitachi, Mafell, Makita, Metabo, Bosch, Black&Decker DN712	10	165617
102	5,5	1,1	3	AEG EH 102, HB 750	10	419671 o
[mm]	[mm]	[mm]	[°]		[St.]	

332511

Rückenverzahnte Hobelmesser HS

Produkt

Zeichnung

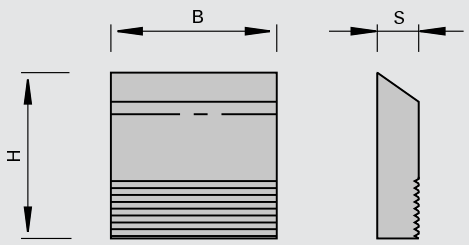

Hochleistungsschnellschnittstahl [HS]

Maschine / Anwendung
- auch für Weinig Powermat Maschinen bis 12.000 min-1 einsetzbar
- für den Einsatz in Messerköpfen mit Verzahnung

Ausführung
- Schneidstoff: HS zur Bearbeitung von Weichhölzern

Vorteile

Hinweise
- aus Sicherheitsgründen immer gewichtsgleiche Messer und Stützplatten (Verpackungseinheit VE) gegenüberliegend montieren!

B	H	S	VP	Ident-No.
100	38	5,0	2	182096 s
130	38	5,0	2	182097 s
170	38	5,0	2	182098 s
190	38	5,0	2	182099 s
230	38	5,0	2	182100 s
240	38	5,0	2	182101 s
[mm]	[mm]	[mm]	[St.]	

332511

Rückenverzahnte Hobelmesser HS - Quicklock

Produkt

Zeichnung

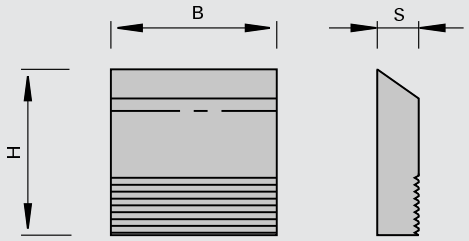

Hochleistungsschnellschnittstahl [HS]

Maschine / Anwendung
- für den Einsatz in Hydro-Hobel-Messerköpfen Quicklock mit Verzahnung

Ausführung
- Schneidstoff: HS zur Bearbeitung von Weichhölzern

Vorteile

Hinweise
- aus Sicherheitsgründen immer gewichtsgleiche Messer und Stützplatten (Verpackungseinheit VE) gegenüberliegend montieren!

B	H	S	VP	Ident-No.
100	30	4,0	2	183354 s
130	30	4,0	2	183355 s
150	30	4,0	2	183356 s
180	30	4,0	2	183357 s
210	30	4,0	2	183358 s
230	30	4,0	2	183359 s
240	30	4,0	2	183360 s
270	30	4,0	2	183361 s
310	30	4,0	2	183362 s
320	30	4,0	2	183363 s
[mm]	[mm]	[mm]	[St.]	

B	H	S	VP	Ident-No.
100	35	4,0	2	183364 s
130	35	4,0	2	183365 s
150	35	4,0	2	183366 s
180	35	4,0	2	183367 s
210	35	4,0	2	183368 s
230	35	4,0	2	183369 s
240	35	4,0	2	183370 s
270	35	4,0	2	183371 s
310	35	4,0	2	183372 s
320	35	4,0	2	183373 s
[mm]	[mm]	[mm]	[St.]	

152548

SetProfiler Set - Hobeln

Produkt

Zeichnung

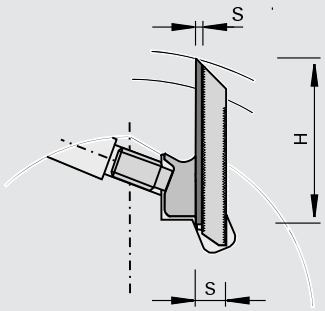

LEUCO DUR

Hartmetall [HW]

Maschine / Anwendung

- Kehlmaschinen
- für den Einsatz in Profil-Messerköpfen mit Verzahnung

Ausführung

- n max = 12.000 min-1
- Schneidstoff: HW
- HL Solid 30 topline für Hart- und Weichhölzer
- HW topcoat
- topline-Schliff (polierte Spanfläche)

Vorteile

- deutlich verbesserte Schneidkanten
- höchste Schnittqualität
- 2 - 3 facher Standweg im Vergleich zu unbeschichteten HW-Blanketts durch topcoat-Beschichtung
- Nachstellmöglichkeit der Messer durch Verzahnung zwischen Messer und Stützplatte; 5 Verstellungen à 1,6 mm = 8 mm Schärfzone

Hinweise

- aus Sicherheitsgründen immer gewichtsgleiche Messer und Stützplatten (Verpackungseinheit VE) gegenüberliegend montieren!

B	H	S	VP	Ident-No.
310	38	10	2	181974 o
[mm]	[mm]	[mm]	[St.]	

Blanketts	B	H	S	Class-No.	VP	Ident-No.
HW-Blanketts	310	38	3,2	152548	2	181975 o
HW-topcoat Blanketts	250	38	3,2	152548	2	181976 o
	[mm]	[mm]	[mm]		[St.]	

Stützplatten	B	passend zu Blankett Höhe	Class-No.	VP	Ident-No.
	250	38	925400	2	181977 o
	310	38	925400	2	181978 o
	[mm]	[mm]		[St.]	

332321

Messer - Linck

Produkt

Zeichnung

LEUCO DUR

Hochleistungsschnellschnittstahl [HS]

Maschine / Anwendung
- Linck
- für Zerspanerlinien

Ausführung
- Schneidstoff: HS zur Bearbeitung von Weichhölzern

Vorteile

Hinweise
- Verpackungseinheit 2 Stück

	Abmessung		LEUCODUR	Ident-No.
Hackmesser - Linck	105x41x8 [mm]	1 Langloch 1 Gewinde M5 im Rücken	HS	185542 #

	Abmessung		LEUCODUR	Ident-No.
Hackmesser - Linck	105x92x12 [mm]	1 Aussparung 2 Gewinde M6 im Rücken	HS	185540

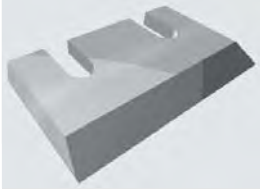

	Abmessung		LEUCODUR	Ident-No.
Hackmesser - Linck	184x108x14 [mm]	2 Aussparungen 2 Gewinde M6 im Rücken	HS	185541 #

	Abmessung		LEUCODUR	Ident-No.
Schlichtmesser - Linck	76x35x20 [mm]	1 Gewinde M6 im Rücken mit Abschrägung von 20 mm/8° Seiten gerade	HS	185543 #

332321

Messer - EWD

Produkt

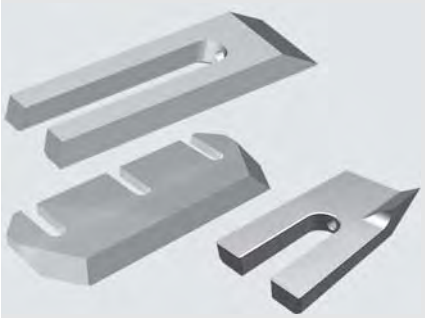

Zeichnung

LEUCO DUR

Hochleistungsschnellschnittstahl [HS]

Maschine / Anwendung

- EWD
- für Zerspanerlinien

Ausführung

- Schneidstoff: HS zur Bearbeitung von Weichhölzern

Vorteile

Hinweise

- Verpackungseinheit 2 Stück

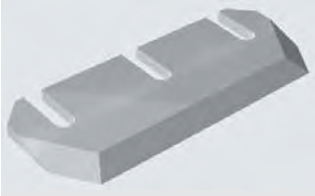

	Abmessung		LEUCODUR		Ident-No.	
Rotormesser - EWD	289x115x12	3 Aussparungen 2 Gewinde M6 im Rücken Seitenfase 29° Seitenschräge 34°	HS		185544	
	[mm]					

	Abmessung		LEUCODUR		Ident-No.	
Hackmesser - EWD	153x40x14,5	1 Aussparungen 1 Gewinde M6	HS		186494	s
	[mm]					

	Abmessung		LEUCODUR		Ident-No.	
Spanermesser - EWD	15,9/9x75x39	1 Aussparungen 1 Gewinde M5	HS	R	186514	s
Spanermesser - EWD	15,9/9x75x39	1 Aussparungen 1 Gewinde M5	HS	L	186515	s
	[mm]					

332321

Messer - Veisto HewSaw

Produkt

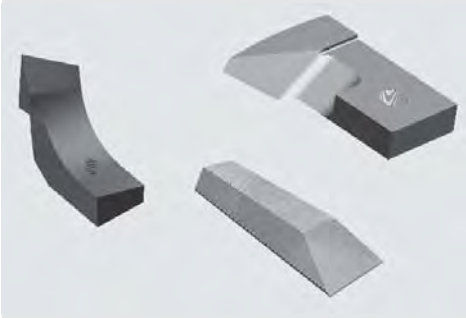

Zeichnung

LEUCO DUR

Hochleistungsschnellschnittstahl [HS]

Maschine / Anwendung
- Veisto HewSaw
- für Zerspanerlinien

Ausführung
- Schneidstoff: HS zur Bearbeitung von Weichhölzern

Vorteile

Hinweise
- Verpackungseinheit 2 Stück

	Abmessung		LEUCODUR		Ident-No.	
Messer - Veisto HewSaw	72x53x34/27,9	1 Gewinde M12	HS	R	185882	s
Messer - Veisto HewSaw	72x53x34/27,9	1 Gewinde M12	HS	L	185883	s
	[mm]					

	Abmessung		LEUCODUR		Ident-No.	
Messer - Veisto HewSaw	94,5x19,9x74,5/45	1 Gewinde M16	HS	R	185884	s
Messer - Veisto HewSaw	94,5x19,9x74,5/45	1 Gewinde M16	HS	L	185885	s
	[mm]					

	Abmessung		LEUCODUR	Ident-No.	
Hackmesser - Veisto HewSaw	82x25x10	1 Gewinde M6 im Rücken	HS	186449	s
	[mm]				

132321

Schälmesser HW

Produkt

Zeichnung

LEUCO DUR

Hartmetall [HW]

Maschine / Anwendung
- für Zerspanerlinien

Ausführung
- Schneidstoff: HW HL Solid 20 für Hart- und Weichhölzer

Vorteile

Hinweise
- Verpackungseinheit 2 Stück

	Abmessung		LEUCODUR		Ident-No.
Schälmesser	49,5x103x23	2 Gewinde M12	HW	R	185886 s
Schälmesser	49,5x103x23	2 Gewinde M12	HW	L	185887 s
	[mm]				

	Abmessung		LEUCODUR		Ident-No.
Schälmesser	90x60x21	2 Gewinde M12	HW	R	185889 s
Schälmesser	105x60x20	2 Gewinde M12	HW	R	185888 s
	[mm]				

332321

Spanbrecher - EWD

Produkt

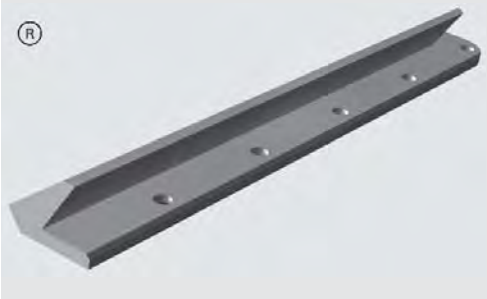

Zeichnung

LEUCO DUR

Hochleistungsschnellschnittstahl [HS]

Maschine / Anwendung
- EWD - Anlagen

Ausführung

Vorteile
- optimierter Spanbruch

Hinweise
- Verpackungseinheit 2 Stück

	Abmessung		LEUCODUR		Ident-No.
Spanbrecher - EWD	274x43x25		HS	R	186470 s
Spanbrecher - EWD	274x43x25		HS	L	186469 s
	[mm]				

152548

SetProfiler Set - Profilieren

Produkt

Zeichnung

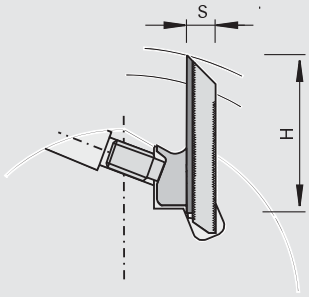

LEUCO topline

LEUCO DUR

Hartmetall [HW]

Maschine / Anwendung

- Kehlmaschinen
- für den Einsatz in Profil-Messerköpfen mit Verzahnung

Ausführung

- Schneidstoff: HW
- HL Solid 30 für Hart- und Weichhölzer
- HW topcoat
- topline-Schliff (polierte Spanfläche)

Vorteile

- deutlich verbesserte Schneidkanten
- höchste Schnittqualität
- 2 - 3 facher Standweg im Vergleich zu unbeschichteten HW-Blanketts durch topcoat-Beschichtung
- hohe Wirtschaftlichkeit durch reduzierten Schleifscheibenverbrauch, da beim Profilieren die Messer und Stützplatten separat geschliffen werden, beim Nachschärfen nur noch die Messer
- Nachstellmöglichkeit der Messer durch Verzahnung zwischen Messer und Stützplatte; 5 Verstellungen à 1,6 mm = 8 mm Schärfzone

Hinweise

- Verzahnung 60 Grad und Teilung 1,6 mm zum Profilieren von Massivhölzern und Holzwerkstoffen
- Blanketthöhe 50 und 60 mm für Drehzahl bis 12.000 min-1 zugelassen
- T = Profiltiefe
- aus Sicherheitsgründen immer gewichtsgleiche Messer und Stützplatten (Verpackungseinheit VE) gegenüberliegend montieren!

B	H	S	Tmax	VP	Ident-No.
40	50	10	14	2	181637 o
50	50	10	14	2	181638 o
60	50	10	14	2	181639 o
70	50	10	14	2	181640 o
80	50	10	14	2	181641 o
100	50	10	14	2	182182 o
130	50	10	14	2	182183 o
150	50	10	14	2	182184 o
250	50	10	14	2	181642 o
40	60	10	24	2	181643 o
50	60	10	24	2	181644 o
60	60	10	24	2	181645 o
70	60	10	24	2	181646 o
80	60	10	24	2	181647 o
100	60	10	24	2	182322 o
130	60	10	24	2	182323 o
150	60	10	24	2	182324 o
250	60	10	24	2	181648 o
40	70	10	34	2	181649 o
50	70	10	34	2	181650 o
60	70	10	34	2	181651 o
70	70	10	34	2	181652 o
80	70	10	34	2	181653 o
250	70	10	34	2	181654 o
[mm]	[mm]	[mm]	[mm]	[St.]	

HW-Blanketts topline	B	H	S	T	Class-No.	VP	Ident-No.
	40	50	3,2	14	152548	2	181619
	50	50	3,2	14	152548	2	181620 o
	60	50	3,2	14	152548	2	181621
	70	50	3,2	14	152548	2	181622 o
	80	50	3,2	14	152548	2	181623 o
	100	50	3,2	14	152548	2	182179
	130	50	3,2	14	152548	2	182180
	150	50	3,2	14	152548	2	182181 o
	250	50	3,2	14	152548	2	181624
	40	60	3,2	24	152548	2	181625
	50	60	3,2	24	152548	2	181626 o
	60	60	3,2	24	152548	2	181627
	70	60	3,2	24	152548	2	181628 o
	80	60	3,2	24	152548	2	181629
	100	60	3,2	24	152548	2	182319
	130	60	3,2	24	152548	2	182320 o
	150	60	3,2	24	152548	2	182321 o
	250	60	3,2	24	152548	2	181630
	40	70	3,2	34	152548	2	181631 o
	50	70	3,2	34	152548	2	181632 o
	60	70	3,2	34	152548	2	181633 o
	70	70	3,2	34	152548	2	181634 o
	80	70	3,2	34	152548	2	181635 o
	250	70	3,2	34	152548	2	181636
	[mm]	[mm]	[mm]	[mm]		[St.]	

HW-topcoat Blanketts	B	H	S	T	Class-No.	VP	Ident-No.
	40	50	3,2	14	152548	2	181665 o
	50	50	3,2	14	152548	2	181666 o
	60	50	3,2	14	152548	2	181667 o
	70	50	3,2	14	152548	2	181668 o
	80	50	3,2	14	152548	2	181669 o
	100	50	3,2	14	152548	2	182188 o
	130	50	3,2	14	152548	2	182189 o
	150	50	3,2	14	152548	2	182190 o
	250	50	3,2	14	152548	2	181670 o
	40	60	3,2	24	152548	2	181671 o
	50	60	3,2	24	152548	2	181672 o
	60	60	3,2	24	152548	2	181673 o
	70	60	3,2	24	152548	2	181674 o
	80	60	3,2	24	152548	2	181675 o
	100	60	3,2	24	152548	2	182328 o
	130	60	3,2	24	152548	2	182329 o
	150	60	3,2	24	152548	2	182330 o
	250	60	3,2	24	152548	2	181676 o
	[mm]	[mm]	[mm]	[mm]		[St.]	

Stützplatten	B	passend zu Blankett Höhe	Class-No.	VP	Ident-No.
	40	50	925400	2	181820
	50	50	925400	2	181821 o
	60	50	925400	2	181822
	70	50	925400	2	181823
	80	50	925400	2	181824
	100	50	925400	2	182185
	130	50	925400	2	182186
	150	50	925400	2	182187 o
	250	50	925400	2	181825
	40	60	925400	2	181826
	50	60	925400	2	181827
	60	60	925400	2	181828
	70	60	925400	2	181829
	80	60	925400	2	181830
	100	60	925400	2	182325
	[mm]	[mm]		[St.]	

Stützplatten	B	passend zu Blankett Höhe	Class-No.	VP	Ident-No.
	130	60	925400	2	182326 o
	150	60	925400	2	182327 o
	250	60	925400	2	181831
	40	70	925400	2	181832 o
	50	70	925400	2	181833 o
	60	70	925400	2	181834 o
	70	70	925400	2	181835 o
	80	70	925400	2	181836 o
	250	70	925400	2	181837
	[mm]	[mm]		[St.]	

332511

Rückenverzahnte Blanketts HS zum Profilieren

Produkt

Zeichnung

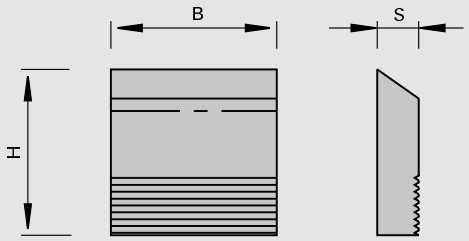

Hochleistungsschnellschnittstahl [HS]

Maschine / Anwendung

- für den Einsatz in Profil-Messerköpfen mit Verzahnung

Ausführung

- Schneidstoff: HS zur Bearbeitung von Weichhölzern

Vorteile

Hinweise

- T = Profiltiefe
- aus Sicherheitsgründen immer gewichtsgleiche Messer und Stützplatten (Verpackungseinheit VE) gegenüberliegend montieren!

B	H	S	Tmax	VP	Ident-No.
40	50	8,0	12	2	163385
40	60	8,0	20	2	163386
40	70	8,0	30	2	163387
50	50	8,0	12	2	180533 s
50	60	8,0	20	2	180534
60	50	8,0	12	2	163388
60	60	8,0	20	2	163389
60	70	8,0	30	2	163390
80	50	8,0	12	2	163391
80	60	8,0	20	2	163392
80	70	8,0	30	2	163393
100	50	8,0	12	2	163394
100	60	8,0	20	2	163395
100	70	8,0	30	2	163396
130	50	8,0	12	2	163397
130	60	8,0	20	2	163398
130	70	8,0	30	2	163399 s
150	50	8,0	12	2	163400
150	60	8,0	20	2	163401
150	70	8,0	30	2	163402
180	50	8,0	12	2	163403 s
180	60	8,0	20	2	163404 s
180	70	8,0	30	2	163405 s
230	50	8,0	12	2	164495
230	60	8,0	20	2	164496 s
650	50	8,0	12	2	176318
650	60	8,0	20	2	176319
650	70	8,0	30	2	176320
[mm]	[mm]	[mm]	[mm]	[St.]	

132511

Rückenverzahnte Blanketts HW zum Profilieren

Produkt

Zeichnung

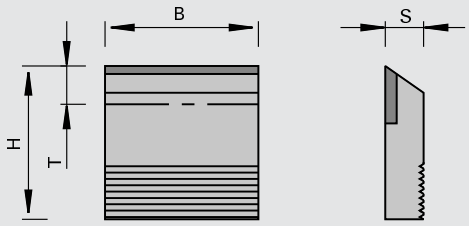

Hartmetall [HW]

Maschine / Anwendung

- für den Einsatz in Profil-Messerköpfen mit Verzahnung

Ausführung

- HW-bestückt zur Bearbeitung von Hart- und Exotenhölzern
- Bestückungshöhe 14 mm bei Blanketthöhe 50 mm, Bestückungshöhe 20 mm bei Blanketthöhe 60 mm

Vorteile

Hinweise

- T = Profiltiefe
- aus Sicherheitsgründen immer gewichtsgleiche Messer und Stützplatten (Verpackungseinheit VE) gegenüberliegend montieren!

B	H	S	Tmax	VP	Ident-No.
40	50	10	13	2	165357
40	60	10	18	2	165365
60	50	10	13	2	165358
60	60	10	18	2	165366
80	50	10	13	2	165359 o
80	60	10	18	2	165367
100	50	10	13	2	165360
100	60	10	18	2	165368
130	50	10	13	2	165361 o
130	60	10	18	2	165369 o
150	50	10	13	2	165362 o
150	60	10	18	2	165370 o
180	50	10	13	2	165363 o
180	60	10	18	2	165371 o
230	50	10	13	2	165364 o
230	60	10	18	2	165372 o
[mm]	[mm]	[mm]	[mm]	[St.]	

332521

Blanketts HS und Abweiser-Blanketts zum Profilieren

Produkt

Zeichnung

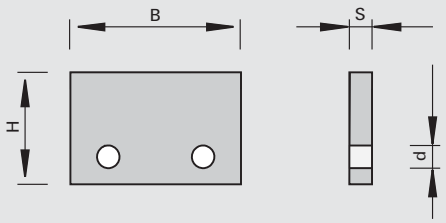

Hochleistungsschnellschnittstahl [HS]

Maschine / Anwendung
- für den Einsatz in Sicherheits-Messerköpfen

Ausführung
- Schneidstoff: HS zur Bearbeitung von Weichhölzern
- maximale Profiltiefe 15 mm

Vorteile

Hinweise
- Abweiserblanketts aus Spezialstahl

B	H	S	Ø d	Tmax	VP	Ident-No.
40	45	4,0	6,0	15	2	186686
50	45	4,0	6,0	15	2	186688
[mm]	[mm]	[mm]	[mm]	[mm]	[St.]	

Abweiser zum Profilieren	B	H	S	Ø d	T	Class-No.	VP	Ident-No.
Abweiserblanketts	40	45	4,0	6,0	15	925400	2	186687 o
Abweiserblanketts	50	45	4,0	6,0	15	925400	2	186689 o
	[mm]	[mm]	[mm]	[mm]	[mm]		[St.]	

152555

Blanketts HW - zentrische Bohrung

Produkt

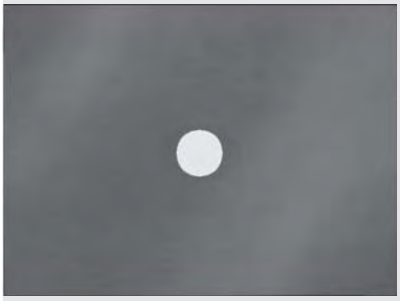

Zeichnung

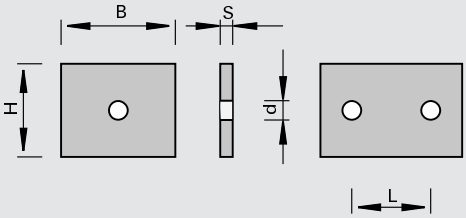

LEUCO DUR

Hartmetall [HW]

Maschine / Anwendung
- für den Einsatz in Profil-Messerköpfen

Ausführung
- Breite, Höhe und Dicke präzisionsgeschliffen
- Schneidstoff: HW
- HL Board 05 für Holzwerkstoffe, Kunststoffe und Harthölzer

Vorteile

Hinweise

B	H	S	Ø d	L	VP	Ident-No.
24	22	2,0	4,2		10	168821
28	24	2,0	4,2		10	168822 s
32	24	2,0	4,2		10	168823 s
36	28	2,0	4,2		10	168824
40	26	2,0	4,2		10	168825 s
42	32	2,0	4,2	24	10	168826
52	34	2,0	4,2	24	10	168828 s
[mm]	[mm]	[mm]	[mm]	[mm]	[St.]	

152555

Blanketts HW - zentrische Bohrung, zweiseitig angeschliffen

Produkt

Zeichnung

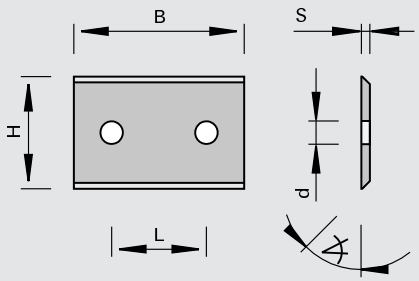

Hartmetall [HW]

Maschine / Anwendung
- für den Einsatz in Profil-Messerköpfen

Ausführung
- Breite, Höhe und Dicke präzisionsgeschliffen
- Schneidstoff: HW
- HL Board 05 für Holzwerkstoffe, Kunststoffe und Harthölzer

Vorteile

Hinweise

B	H	S	Ø d	L	Keil∢	VP	Ident-No.
30	25	2,0	4,2	20	55	10	168871 s
40	30	2,0	4,2	20	55	10	168872 s
50	45	2,0	4,2	34	55	10	168873 s
60	25	2,0	4,2	26	55	10	168836
[mm]	[mm]	[mm]	[mm]	[mm]	[°]	[St.]	

152545

Blanketts HW - nicht zentrische Bohrung

Produkt

Zeichnung

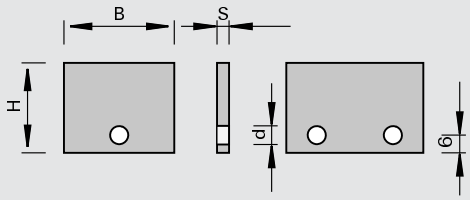

Hartmetall [HW]

Maschine / Anwendung
- für den Einsatz in Profil-Messerköpfen

Ausführung
- Breite, Höhe und Dicke präzisionsgeschliffen
- Schneidstoff: HW
- HL Board 05 für Holzwerkstoffe, Kunststoffe und Harthölzer

Vorteile

Hinweise

B	H	S	Ø d	L	VP	Ident-No.
18	18,3	2,0	4,2		10	168829
20	25,3	2,0	4,2		10	168830
24	28,3	2,0	4,2		10	168831
32	22,3	2,0	4,2		10	168832
40	30,3	2,0	4,2		10	168833
50	32,3	2,0	4,2	24	10	168834 s
[mm]	[mm]	[mm]	[mm]	[mm]	[St.]	

152545

Blanketts HW - nicht zentrische Bohrung, Auflagefläche angeschliffen

Produkt

Zeichnung

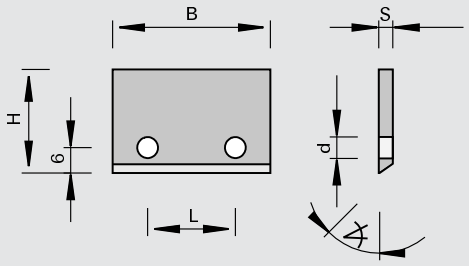

Hartmetall [HW]

Maschine / Anwendung
- für den Einsatz in Profil-Messerköpfen

Ausführung
- Breite, Höhe und Dicke präzisionsgeschliffen
- Schneidstoff: HW
- HL Board 05 für Holzwerkstoffe, Kunststoffe und Harthölzer

Vorteile

Hinweise

B	H	S	Ø d	L	Keil∢	VP	Ident-No.
40	20,5	2,0	4,2	26	55	10	168838
52	27,5	2,0	4,2	26	55	10	168839
[mm]	[mm]	[mm]	[mm]	[mm]	[°]	[St.]	

152586 / 152589

3P-Blanketts HW (Hochformat)

Produkt

Zeichnung

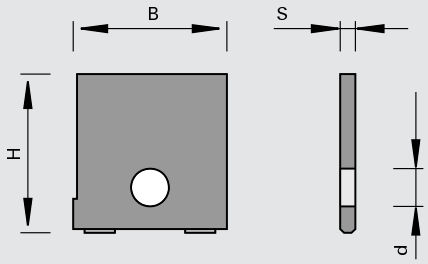

Hartmetall [HW]

Maschine / Anwendung
- für den Einsatz in LEUCO Eco-Pro- und Sonder-Messerköpfen

Ausführung
- Zweipunkt-Auflage und Punkt-Anschlag
- optional mit topline-Schliff (polierte Spanfläche)
- Schneidstoff: HW
- HL Board 06 für Holzwerkstoffe, Kunststoffe und Harthölzer
- HL Solid 60 für Weichhölzer

Vorteile
- exaktes Positionieren der Blanketts beim Profilieren sowie der Profilwechselplatte im Messerkopf
- topline-Ausführung: höchste Schnittqualität und deutlich verbesserte Schneidkanten

Hinweise
- nach Kundenwunsch frei profilierbar

B	H	S	Ø d	LEUCODUR	VP	Ident-No.
12,5	20,5	2,0	5,0	HL Board 06	10	178509
15,5	20,5	2,0	5,0	HL Board 06	10	178510
15,5	25,5	2,0	5,0	HL Board 06	10	178511
16,4	20,5	2,0	5,0	HL Board 06	10	178512
16,7	25,9	2,0	5,0	HL Board 06	10	178513
18,4	18,9	2,0	5,0	HL Board 06	10	178514
18,4	25,9	2,0	5,0	HL Board 06	10	178515
18,4	36,3	2,0	5,0	HL Board 06	10	178516
20,3	20,5	2,0	5,0	HL Board 06	10	178517
[mm]	[mm]	[mm]	[mm]		[St.]	

B	H	S	Ø d	LEUCODUR	VP	Ident-No.
20,3	25,5	2,0	5,0	HL Board 06	10	178518
20,3	30,4	2,0	5,0	HL Board 06	10	178519
22,3	25,5	2,0	5,0	HL Board 06	10	178520
24,3	20,9	2,0	5,0	HL Board 06	10	178521
24,3	28,4	2,0	5,0	HL Board 06	10	178522
25,3	25,9	2,0	5,0	HL Board 06	10	178523
25,3	35,3	2,0	5,0	HL Board 06	10	178524
28,2	25,5	2,0	5,0	HL Board 06	10	178525
28,2	35,3	2,0	5,0	HL Board 06	10	178526
12,5	20,5	2,0	5,0	HL Solid 60	10	179509
15,5	20,5	2,0	5,0	HL Solid 60	10	179510
15,5	25,5	2,0	5,0	HL Solid 60	10	179511
16,4	20,5	2,0	5,0	HL Solid 60	10	179512
16,7	25,9	2,0	5,0	HL Solid 60	10	179513
18,4	18,9	2,0	5,0	HL Solid 60	10	179514
18,4	25,9	2,0	5,0	HL Solid 60	10	179515
18,4	36,3	2,0	5,0	HL Solid 60	10	179516
20,3	20,5	2,0	5,0	HL Solid 60	10	179517
20,3	25,5	2,0	5,0	HL Solid 60	10	179518
20,3	30,4	2,0	5,0	HL Solid 60	10	179519
22,3	25,5	2,0	5,0	HL Solid 60	10	179520
24,3	20,9	2,0	5,0	HL Solid 60	10	179521 s
24,3	28,4	2,0	5,0	HL Solid 60	10	179522
25,3	25,9	2,0	5,0	HL Solid 60	10	179523
25,3	35,3	2,0	5,0	HL Solid 60	10	179524
28,2	25,5	2,0	5,0	HL Solid 60	10	179525
28,2	35,3	2,0	5,0	HL Solid 60	10	179526
[mm]	[mm]	[mm]	[mm]		[St.]	

B	H	S	Ø d	LEUCODUR	VP	Ident-No. [L]	Ident-No. [R]
12,5	20,5	2,0	5,0	HL Board 06 topline	10	179547 &	179548
15,5	20,5	2,0	5,0	HL Board 06 topline	10	179549 &	179550 &
15,5	25,5	2,0	5,0	HL Board 06 topline	10	179551 &	179552 &
16,4	20,5	2,0	5,0	HL Board 06 topline	10	179553 &	179554 &
16,7	25,9	2,0	5,0	HL Board 06 topline	10	179555 &	179556 &
18,4	18,9	2,0	5,0	HL Board 06 topline	10	179557 &	179558 &
18,4	25,9	2,0	5,0	HL Board 06 topline	10	179559 &	179560 &
18,4	36,3	2,0	5,0	HL Board 06 topline	10	179561 &	179562 &
20,3	20,5	2,0	5,0	HL Board 06 topline	10	179563 &	179564 &
20,3	25,5	2,0	5,0	HL Board 06 topline	10	179565 &	179566 &
20,3	30,4	2,0	5,0	HL Board 06 topline	10	179567 &	179568 &
22,3	25,5	2,0	5,0	HL Board 06 topline	10	179569 &	179570 &
24,3	20,9	2,0	5,0	HL Board 06 topline	10	179571 &	179572 &
24,3	28,4	2,0	5,0	HL Board 06 topline	10	179573 &	179574 &
25,3	25,9	2,0	5,0	HL Board 06 topline	10	179575	179576
25,3	35,3	2,0	5,0	HL Board 06 topline	10	179577 &	179578 &
28,2	25,5	2,0	5,0	HL Board 06 topline	10	179579	179580
28,2	35,3	2,0	5,0	HL Board 06 topline	10	179581 &	179582 &
12,5	20,5	2,0	5,0	HL Solid 60 topline	10	179621 &	179622 &
15,5	20,5	2,0	5,0	HL Solid 60 topline	10	179623 &	179624 &
15,5	25,5	2,0	5,0	HL Solid 60 topline	10	179625 &	179626 &
16,4	20,5	2,0	5,0	HL Solid 60 topline	10	179627 &	179628 &
16,7	25,9	2,0	5,0	HL Solid 60 topline	10	179629 &	179630 &
18,4	18,9	2,0	5,0	HL Solid 60 topline	10	179631 &	179632 &
18,4	25,9	2,0	5,0	HL Solid 60 topline	10	179633 &	179634 &
18,4	36,3	2,0	5,0	HL Solid 60 topline	10	179635 &	179636 &
20,3	20,5	2,0	5,0	HL Solid 60 topline	10	179637 &	179638 &
20,3	25,5	2,0	5,0	HL Solid 60 topline	10	179639 &	179640 &
20,3	30,4	2,0	5,0	HL Solid 60 topline	10	179641 &	179642 &
22,3	25,5	2,0	5,0	HL Solid 60 topline	10	179643 &	179644 &
24,3	20,9	2,0	5,0	HL Solid 60 topline	10	179645 s	179646 s
24,3	28,4	2,0	5,0	HL Solid 60 topline	10	179647 &	179648 &
25,3	25,9	2,0	5,0	HL Solid 60 topline	10	179649 &	179650 &
[mm]	[mm]	[mm]	[mm]		[St.]		

B	H	S	Ø d	LEUCODUR	VP	Ident-No. [L]	Ident-No. [R]
25,3	35,3	2,0	5,0	HL Solid 60 topline	10	179651 &	179652 &
28,2	25,5	2,0	5,0	HL Solid 60 topline	10	179653 &	179654 &
28,2	35,3	2,0	5,0	HL Solid 60 topline	10	179655 &	179656 &
[mm]	[mm]	[mm]	[mm]		[St.]		

152586 / 152589

3P-Blanketts HW (Querformat)

Produkt

Zeichnung

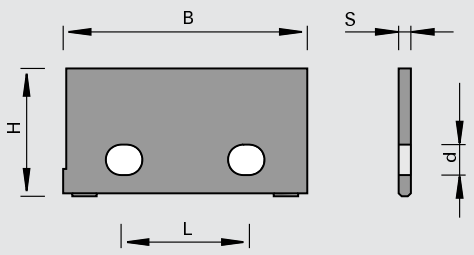

LEUCO DUR

Hartmetall [HW]

Maschine / Anwendung

- für den Einsatz in LEUCO Eco-Pro- und Sonder-Messerköpfen

Ausführung

- Zweipunkt-Auflage und Punkt-Anschlag
- optional mit topline-Schliff (polierte Spanfläche)
- Schneidstoff: HW
- HL Board 06 für Holzwerkstoffe, Kunststoffe und Harthölzer
- HL Solid 60 für Weichhölzer

Vorteile

- exaktes Positionieren der Blanketts beim Profilieren sowie der Profilwechselplatte im Messerkopf
- topline-Ausführung: höchste Schnittqualität und deutlich verbesserte Schneidkanten

Hinweise

- nach Kundenwunsch frei profilierbar

B	H	S	Ø d	L	LEUCODUR	VP	Ident-No.
24	20,9	2,0	4,4	10-14	HL Board 06	10	185948
30,2	25,5	2,0	5,0	11,8-13,8	HL Board 06	10	178527
30,2	30,4	2,0	5,0	11,8-13,8	HL Board 06	10	178528
32,2	22,8	2,0	5,0	11,8-13,8	HL Board 06	10	178529
32,2	35,4	2,0	5,0	11,8-13,8	HL Board 06	10	178530
32,8	47,2	2,0	5,0	11,8-13,8	HL Board 06	10	178531
35,2	26	2,0	5,0	11,8-13,8	HL Board 06	10	178532
40,1	20,9	2,0	5,0	21,7-25,5	HL Board 06	10	178533
40,1	30,4	2,0	5,0	21,7-25,5	HL Board 06	10	178534
40,8	36	2,0	5,0	21,7-25,5	HL Board 06	10	178535
42,8	31	2,0	5,0	21,7-25,5	HL Board 06	10	178536
42,8	36	2,0	5,0	21,7-25,5	HL Board 06	10	178537 #
45,8	36	2,0	5,0	21,7-25,5	HL Board 06	10	178538
49,9	20,9	2,0	5,0	21,7-25,5	HL Board 06	10	178539
49,9	33	2,0	5,0	21,7-25,5	HL Board 06	10	178540
49,9	40,2	2,0	5,0	21,7-25,5	HL Board 06	10	178541
60,6	25,8	2,0	5,0	26 - 22	HL Board 06	10	178542
59,8	35,4	2,0	5,0	25,5+43,2	HL Board 06	10	178543
80,6	35,8	2,0	5,0	44	HL Board 06	10	178544
30,2	25,5	2,0	5,0	11,8-13,8	HL Solid 60	10	179527
30,2	30,4	2,0	5,0	11,8-13,8	HL Solid 60	10	179528
32,2	22,8	2,0	5,0	11,8-13,8	HL Solid 60	10	179529
32,2	35,4	2,0	5,0	11,8-13,8	HL Solid 60	10	179530
32,8	47,2	2,0	5,0	11,8-13,8	HL Solid 60	10	179531
35,2	26	2,0	5,0	11,8-13,8	HL Solid 60	10	179532
40,1	20,9	2,0	5,0	21,7-25,5	HL Solid 60	10	179533
40,1	30,4	2,0	5,0	21,7-25,5	HL Solid 60	10	179534
40,8	36	2,0	5,0	21,7-25,5	HL Solid 60	10	179535
42,8	31	2,0	5,0	21,7-25,5	HL Solid 60	10	179536 s
42,8	36	2,0	5,0	21,7-25,5	HL Solid 60	10	179537
45,8	36	2,0	5,0	21,7-25,5	HL Solid 60	10	179538
[mm]	[mm]	[mm]	[mm]	[mm]		[St.]	

B	H	S	Ø d	L	LEUCODUR	VP	Ident-No.
49,9	20,9	2,0	5,0	21,7-25,5	HL Solid 60	10	179539
49,9	33	2,0	5,0	21,7-25,5	HL Solid 60	10	179540
49,2	40,2	2,0	5,0	21,7-25,5	HL Solid 60	10	179541
60,6	25,8	2,0	5,0	26 - 22	HL Solid 60	10	179542 s
59,8	35,4	2,0	5,0	25,5+43,2	HL Solid 60	10	179543
80,6	35,8	2,0	5,0	44	HL Solid 60	10	179544 s
[mm]	[mm]	[mm]	[mm]	[mm]		[St.]	

B	H	S	Ø d	L	LEUCODUR	VP	Ident-No. [L]	Ident-No. [R]
30,2	25,5	2,0	5,0	11,8-13,8	HL Board 06 topline	10	179583 &	179584 &
30,2	30,4	2,0	5,0	11,8-13,8	HL Board 06 topline	10	179585 &	179586 &
32,2	22,8	2,0	5,0	11,8-13,8	HL Board 06 topline	10	179587 &	179588 &
32,2	35,4	2,0	5,0	11,8-13,8	HL Board 06 topline	10	179589 &	179590 &
32,8	47,2	2,0	5,0	11,8-13,8	HL Board 06 topline	10	179591 &	179592 &
35,2	26	2,0	5,0	11,8-13,8	HL Board 06 topline	10	179593 &	179594 &
40,1	20,9	2,0	5,0	21,7-25,5	HL Board 06 topline	10	179595 &	179596 &
40,1	30,4	2,0	5,0	21,7-25,5	HL Board 06 topline	10	179597 &	179598 &
40,8	36	2,0	5,0	21,7-25,5	HL Board 06 topline	10	179599 &	179600 &
42,8	31	2,0	5,0	21,7-25,5	HL Board 06 topline	10	179601 &	179602 &
42,8	36	2,0	5,0	21,7-25,5	HL Board 06 topline	10	179603 s	179604 s
45,8	36	2,0	5,0	21,7-25,5	HL Board 06 topline	10	179605 &	179606 &
49,9	20,9	2,0	5,0	21,7-25,5	HL Board 06 topline	10	179607 &	179608 &
49,9	33	2,0	5,0	21,7-25,5	HL Board 06 topline	10	179609 &	179610 &
49,9	40,2	2,0	5,0	21,7-25,5	HL Board 06 topline	10	179611 &	179612 &
60,6	25,8	2,0	5,0	22-26	HL Board 06 topline	10	179613 &	179614 &
59,8	35,4	2,0	5,0	25,5+43,2	HL Board 06 topline	10	179615 &	179616 &
80,6	35,8	2,0	5,0	44	HL Board 06 topline	10	179617 &	179618 &
30,2	25,5	2,0	5,0	11,8-13,8	HL Solid 60 topline	10	179657 &	179658 &
30,2	30,4	2,0	5,0	11,8-13,8	HL Solid 60 topline	10	179659 &	179660 &
32,2	22,8	2,0	5,0	11,8-13,8	HL Solid 60 topline	10	179661 &	179662 &
32,2	35,4	2,0	5,0	11,8-13,8	HL Solid 60 topline	10	179663 &	179664 &
32,8	47,2	2,0	5,0	11,8-13,8	HL Solid 60 topline	10	179665 &	179666 &
35,2	26	2,0	5,0	11,8-13,8	HL Solid 60 topline	10	179667 &	179668 &
40,1	20,9	2,0	5,0	21,7-25,5	HL Solid 60 topline	10	179669 &	179670 &
40,1	30,4	2,0	5,0	21,7-25,5	HL Solid 60 topline	10	179671 &	179672 &
40,8	36	2,0	5,0	21,7-25,5	HL Solid 60 topline	10	179673 &	179674 &
42,8	31	2,0	5,0	21,7-25,5	HL Solid 60 topline	10	179675 s	179676 s
42,8	36	2,0	5,0	21,7-25,5	HL Solid 60 topline	10	179677 &	179678 &
45,8	36	2,0	5,0	21,7-25,5	HL Solid 60 topline	10	179679 &	179680 &
49,9	20,9	2,0	5,0	21,7-25,5	HL Solid 60 topline	10	179681 &	179682 &
49,9	33	2,0	5,0	21,7-25,5	HL Solid 60 topline	10	179683 &	179684 &
49,9	40,2	2,0	5,0	21,7-25,5	HL Solid 60 topline	10	179685 &	179686 &
60,6	25,8	2,0	5,0	22-26	HL Solid 60 topline	10	179687 s	179688 s
59,8	35,4	2,0	5,0	25,5+43,2	HL Solid 60 topline	10	179689 &	179690 &
80,6	35,8	2,0	5,0	44	HL Solid 60 topline	10	179691 s	179692 s
[mm]	[mm]	[mm]	[mm]	[mm]		[St.]		

152526 / 152529

SuperProfiler Blanketts HW

Produkt

Zeichnung

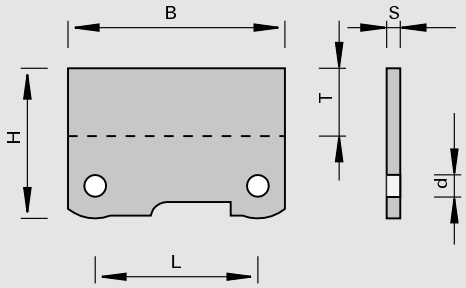

Hartmetall [HW]

Maschine / Anwendung

- für den Einsatz in LEUCO SuperProfiler-Messerköpfen

Ausführung

- Dicke geschliffen
- optional mit topline-Schliff (polierte Spanfläche)
- Schneidstoff: HW
- HL Board 06 für Holzwerkstoffe, Kunststoffe und Harthölzer
- HL Solid 60 für Weichhölzer

Vorteile

- topline-Ausführung: höchste Schnittqualität und deutlich verbesserte Schneidkanten

Hinweise

- für konkave und konvexe Profile
- T = maximale Profiltiefe

B	H	S	Ø d	L	Tmax	LEUCODUR	VP	Ident-No.
30,6	25,5	1,5	4,0	16-20	13	HL Board 06	10	179114
30,6	25,5	1,5	4,0	16-20	13	HL Solid 60	10	177369
40,6	28,2	1,5	4,0	28	13	HL Board 06	10	179112
40,6	28,2	1,5	4,0	28	13	HL Solid 60	10	177367
40,6	40,6	2,0	5,0	28	20	HL Board 06	10	179115
40,6	40,6	2,0	5,0	28	20	HL Solid 60	10	178844
49,3	33,7	1,5	4,0	35	16	HL Board 06	10	180199
60,8	30,2	1,5	4,0	48	15	HL Board 06	10	179113
60,8	30,2	1,5	4,0	48	15	HL Solid 60	10	177368
60,6	45,6	2,0	5,0	45	25	HL Board 06	10	179999
60,6	45,6	2,0	5,0	45	25	HL Solid 60	10	178845
80,6	45,6	2,0	6,0	65	25	HL Board 06	10	180016
80,6	45,6	2,0	6,0	65	25	HL Solid 60	10	180017
[mm]	[mm]	[mm]	[mm]	[mm]	[mm]		[St.]	

B	H	S	Ø d	L	Tmax	LEUCODUR	VP	Ident-No. [L]	Ident-No. [R]
30,6	25,5	1,5	4,0	16-20	13	HL Board 06 topline	10	178701 &	178702
30,6	25,5	1,5	4,0	16-20	13	HL Solid 60 topline	10	177789	177790
40,6	28,2	1,5	4,0	28	13	HL Board 06 topline	10	178627	178626
40,6	28,2	1,5	4,0	28	13	HL Solid 60 topline	10	177791	177808
40,6	40,6	2,0	5,0	28	20	HL Board 06 topline	10	180030 &	180031
40,6	40,6	2,0	5,0	28	20	HL Solid 60 topline	10	180032 &	180033
49,3	33,7	1,5	4,0	35	16	HL Board 06 topline	10	180208	180209
60,8	30,2	1,5	4,0	48	15	HL Board 06 topline	10	178643	178628
60,8	30,2	1,5	4,0	48	15	HL Solid 60 topline	10	177809	177810
60,6	45,6	2,0	5,0	45	25	HL Board 06 topline	10	180034	180035
60,6	45,6	2,0	5,0	45	25	HL Solid 60 topline	10	180040 &	180041
80,6	45,6	2,0	6,0	65	25	HL Board 06 topline	10	180042	180043
80,6	45,6	2,0	6,0	65	25	HL Solid 60 topline	10	180044	180045
[mm]	[mm]	[mm]	[mm]	[mm]	[mm]		[St.]		

152526 / 152726

SuperProfiler Blanketts HW - B=50 mm

Produkt

Zeichnung

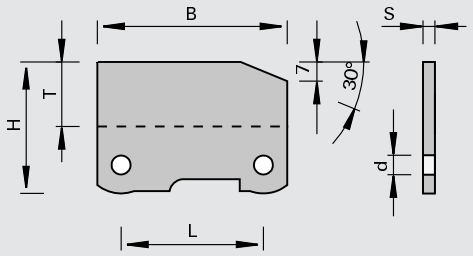

LEUCO DUR

Hartmetall [HW]

Maschine / Anwendung

- für den Einsatz in LEUCO SuperProfiler-Messerköpfen

Ausführung

- optional mit topline-Schliff (polierte Spanfläche)
- Schneidstoff: HW
- HL Board 06 für Holzwerkstoffe, Kunststoffe und Harthölzer

Vorteile

- topline-Ausführung: höchste Schnittqualität und deutlich verbesserte Schneidkanten

Hinweise

- T = maximale Profiltiefe

B	H	S	Ø d	L	Tmax	LEUCODUR	VP	Ident-No.
49,4	44,5	2,0	5,0	35	22	HL Board 06	10	180218
[mm]	[mm]	[mm]	[mm]	[mm]	[mm]		[St.]	

B	H	S	Ø d	L	Tmax	LEUCODUR	VP	Ident-No. [L]	Ident-No. [R]
49,4	44,5	2,0	5,0	35	22	HL Board 06 topline	10	180219 s	180220 s
[mm]	[mm]	[mm]	[mm]	[mm]	[mm]		[St.]		

152536

PolyProfiler- / EcoPro-Blanketts HW - B=40 mm

Produkt

Zeichnung

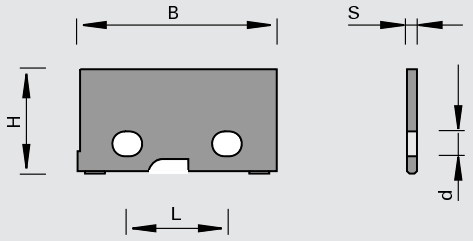

LEUCO DUR

Hartmetall [HW]

Maschine / Anwendung

- für den Einsatz in LEUCO PolyProfiler- und EcoPro-Messerköpfen

Ausführung

- Zweipunkt-Auflage und Mitten-Anschlag zur axialen Positionierung
- Schneidstoff: HW
- HL Board 06 für Holzwerkstoffe, Kunststoffe und Harthölzer

Vorteile

- exaktes Positionieren der Blanketts beim Profilieren sowie der Profilwechselplatte im Messerkopf

Hinweise

- nach Kundenwunsch frei profilierbar

B	H	S	Ø d	L	VP	Ident-No.
41	32,5	2,0	5,0	21,7-25,5	10	180197
[mm]	[mm]	[mm]	[mm]	[mm]	[St.]	

152536 / 152736

PolyProfiler- / EcoPro-Blanketts HW - B=60 mm

Produkt

Zeichnung

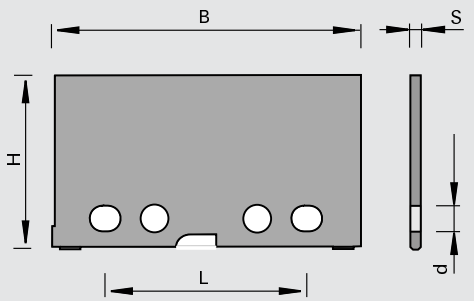

Hartmetall [HW]

Maschine / Anwendung

- für den Einsatz in LEUCO PolyProfiler- und EcoPro-Messerköpfen

Ausführung

- Zweipunkt-Auflage und Mitten-Anschlag zur axialen Positionierung
- Schneidstoff: HW
- HL Board 06 für Holzwerkstoffe, Kunststoffe und Harthölzer

Vorteile

- exaktes Positionieren der Blanketts beim Profilieren sowie der Profilwechselplatte im Messerkopf

Hinweise

- nach Kundenwunsch frei profilierbar

B	H	S	Ø d	L	VP	Ident-No.
61 [mm]	34 [mm]	2,0 [mm]	5,0 [mm]	41,7-45,5 [mm]	10 [St.]	180198

B	H	S	Ø d	L	Tmax	LEUCODUR	VP	Ident-No. [L]	Ident-No. [R]
61 [mm]	34 [mm]	2,0 [mm]	5,0 [mm]	41,7-45,5 [mm]	13 [mm]	HL Board 06 topline	10 [St.]	181259	181258

152516

UltraProfiler-Blanketts HW

Produkt

Zeichnung

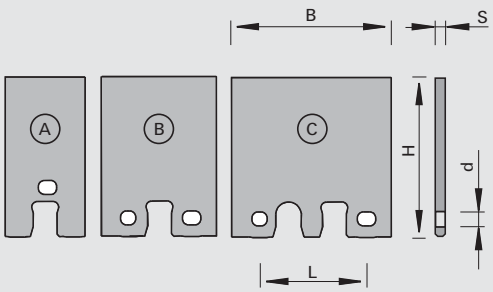

Hartmetall [HW]

Maschine / Anwendung

- für den Einsatz in LEUCO UltraProfiler-Messerköpfen

Ausführung

- Zweipunkt-Auflage und automatische Positionierung (axial und radial)
- optional mit topline-Schliff (polierte Spanfläche)
- Schneidstoff: HW
- HL Board 06 für Holzwerkstoffe, Kunststoffe und Harthölzer

Vorteile

- exaktes und automatisches Positionieren der Blanketts beim Profilieren sowie beim Wechseln der Messer
- keine Anschlag-Schraube notwendig
- topline-Ausführung: höchste Schnittqualität und deutlich verbesserte Schneidkanten

Hinweise

- nach Kundenwunsch frei profilierbar

B	H	S	Ø d	L	Type	LEUCODUR	VP	Ident-No.
15	30,4	2,0	3,5		A	HL Board 06	10	183056
20	40,4	2,0	3,5		A	HL Board 06	10	183057
25	40,4	2,0	3,5		A	HL Board 06	10	183058
32	40,4	2,0	3,5	15,8	B	HL Board 06	10	182419
40	40,4	2,0	3,5	26,8	C	HL Board 06	10	182420
50	40,4	2,0	3,5	32,8	C	HL Board 06	10	182421
60	40,4	2,0	3,5	36,8	C	HL Board 06	10	182422
[mm]	[mm]	[mm]	[mm]	[mm]			[St.]	

B	H	S	Ø d	L	Type	LEUCODUR	VP	Ident-No. [L]	Ident-No. [R]
15	30,4	2,0	3,5		A	HL Board 06 topline	10	183680 o	183680 o
20	40,4	2,0	3,5		A	HL Board 06 topline	10	183681 o	183681 o
25	40,4	2,0	3,5		A	HL Board 06 topline	10	183682 o	183682 o
32	40,4	2,0	3,5	15,8	B	HL Board 06 topline	10	182563 o	182562 o
40	40,4	2,0	3,5	26,8	C	HL Board 06 topline	10	182565 o	182564 o
50	40,4	2,0	3,5	32,8	C	HL Board 06 topline	10	182567	182566
60	40,4	2,0	3,5	36,8	C	HL Board 06 topline	10	182569 o	182568 o
[mm]	[mm]	[mm]	[mm]	[mm]			[St.]		